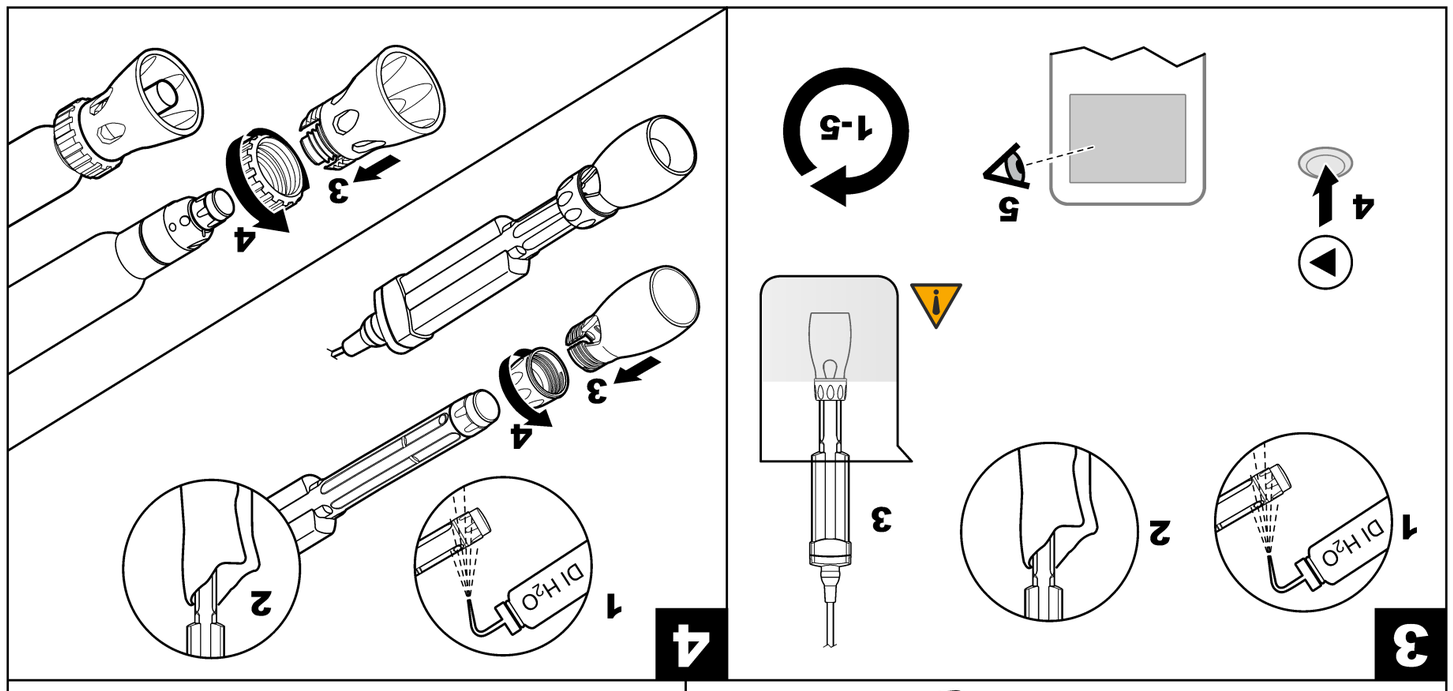

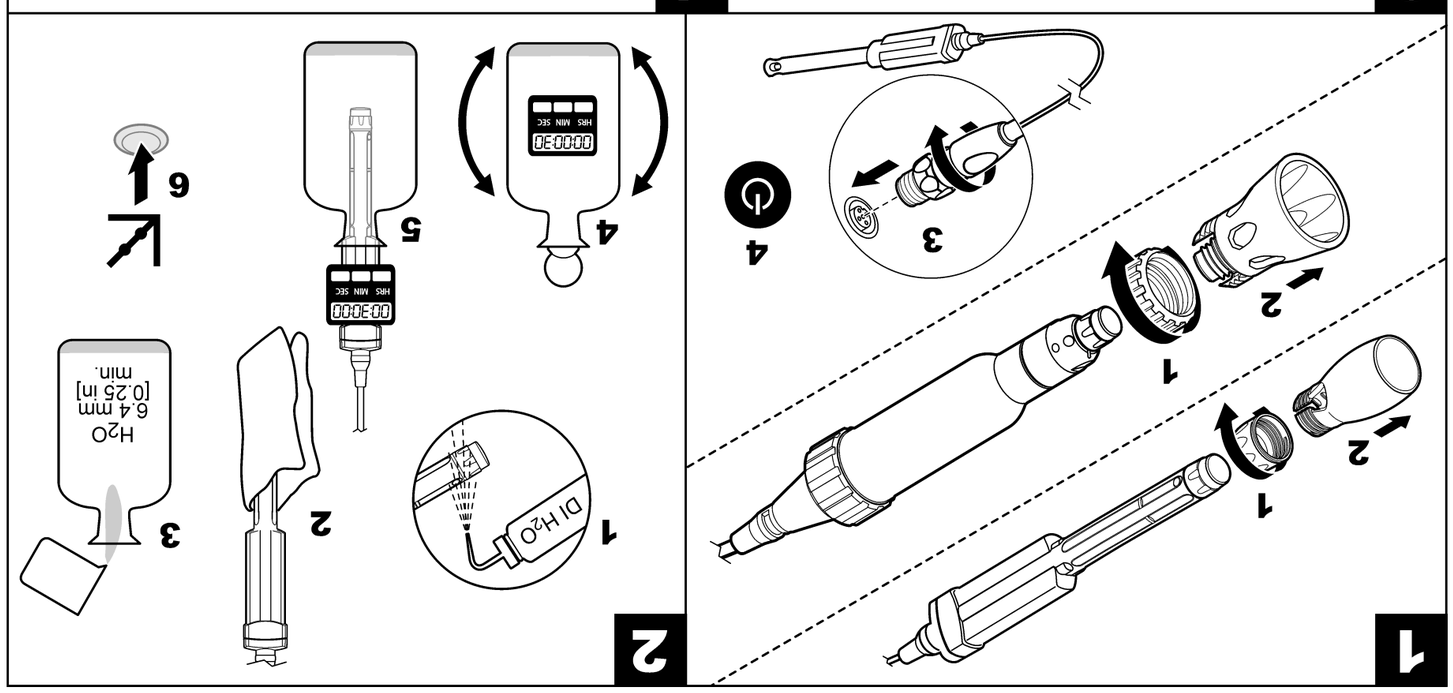

DOC022.98.80021

LDO101

Sonde LDO101 — FR

Introduction

La sonde mesure la concentration d'oxygène dissous dans les eaux usées, l'eau potable et les applications générales.

Avertissment

⚠ *Risque d'exposition chimique. Respectez les procédures de sécurité du laboratoire et portez tous les équipements de protection individuelle adaptés aux produits chimiques que vous manipulez. Consultez les fiches de données de sécurité (MSDS/SDS) à jour pour connaître les protocoles de sécurité applicables.*

Manuel d'utilisation

Un manuel d'utilisation contenant toutes les instructions se trouve sur le site du fabricant.

Réunissez les éléments suivants :

Instrument de mesure compatible ; minuterie ; flacon à DBO ; eau déionisée ; chiffon non peluche.

1 Branchement de la sonde

2 Etalonnage

Remarque :
Laissez stabiliser 30 minutes le contenu à température ambiante.

3 Mesure

⚠ *La coiffe de protection est recommandée lors des mesures afin de ne pas endommager le capuchon du capteur et de protéger de la lumière pour les applications sur le terrain.*

NO DO NOT SUBMERGE	N'immergez pas le module du capteur de pression.

4 Stockage

La sonde LDO peut être stockée dans des conditions sèches, humides ou en immersion.

Données techniques

Plage de mesure d'oxygène dissous	0,1 à 20,0 mg/l (ppm) 1 à 200 % de saturation
Précision de la mesure de l'oxygène dissous	±0,1 mg/l pour 0 à 8 mg/l ± 0,2 mg/l pour plus de 8 mg/l
Température de fonctionnement	0 à 50 °C (32 à 122 °F)
Profondeur minimale d'immersion	25 mm (0,984 po)

Garantie

3 ans pour la sonde, 1 an pour le capuchon de protection. Cette garantie couvre les défauts de fabrication mais pas les utilisations incorrectes ou l'usure.

Remarque :
Un iButton n'est plus livré avec la sonde. L'iButton n'est pas nécessaire pour les sondes neuves, car la droite d'étalonnage est pré-programmée en usine.

Sonde LDO101 — ES

Introducción

La sonda mide la concentración de oxígeno disuelto en aguas residuales, agua potable y en aplicaciones generales.

Advertencia

⚠ *Peligro por exposición química. Respete los procedimientos de seguridad del laboratorio y utilice el equipo de protección personal adecuado para las sustancias químicas que vaya a manipular. Consulte los protocolos de seguridad en las hojas de datos de seguridad actuales (MSDS/SDS).*

Manual de usuario

En el sitio web del fabricante podrá encontrar el manual del usuario que contiene todas las instrucciones.

Disponga de los siguientes elementos:

Medidor compatible, temporizador; botella de DBO; agua desionizada; paño que no suelte pelusa.

1 Conexión de la sonda

2 Calibración

Nota:
Espere 30 minutos a que el contenido se equilibre a la temperatura ambiente.

3 Medición

⚠ *Se recomienda utilizar la cubierta protectora durante la medición para evitar que la tapa del sensor se dañe y protegerla de la luz en las aplicaciones en campo.*

NO DO NOT SUBMERGE	No sumerja el módulo del sensor de presión.

4 Almacenamiento

Las condiciones de almacenamiento de la sonda LDO pueden ser en seco o en húmedo.

Información técnica

Rango de oxígeno disuelto	De 0,1 a 20 mg/l (ppm) saturación del 1 al 200%
Exactitud del oxígeno disuelto	±0,1 mg/l para de 0 a 8 mg/l ± 0,2 mg/l para más de 8 mg/l
Temperatura de funcionamiento	De 0 a 50 °C (de 32 a 122 °F)
Profundidad mínima de muestra	25 mm (0,984 pulg.)

Garantía

3 años para la sonda, 1 año para la tapa del sensor. Esta garantía cubre los defectos de fabricación, pero no aquellos ocasionados por el desgaste o un uso incorrecto.

Nota:
Ya no se suministra un iButton con la sonda. No es necesario que las sondas nuevas tengan un iButton, porque los datos de calibración se instalan en la sonda en la fábrica.

Sonda LDO101 — PT

Introdução

A sonda mede a concentração de oxigénio dissolvido na água residual, água potável e aplicações gerais.

Aviso

⚠ *Perigo de exposição a produtos químicos. Siga os procedimentos de segurança do laboratório e utilize todo o equipamento de proteção pessoal adequado aos produtos químicos manuseados. Consulte as fichas de dados sobre segurança de materiais (MSDS/SDS) para protocolos de segurança.*

Manual do utilizador

O website do fabricante inclui um manual do utilizador com todas as instruções.

Reúna os seguintes itens:

Medidor compatível; temporizador; garrafa BOD; água destilada; pano que não largue pêlos.

1 Ligue a sonda

2 Calibração

Nota
Aguardar 30 minutos para que o conteúdo fique à temperatura ambiente.

3 Medição

⚠ *Recomenda-se a utilização da cobertura protectora ao efectuar a medição, de modo a proteger a tampa do sensor dcontra danos e a resguardar da luzno caso de aplicações de campo.*

NO DO NOT SUBMERGE	Não coloque o módulo de sensor de pressão debaixo de água.

4 Armazenamento

A sonda de LDO pode ser armazenada em condições secas, húmidas ou imersa.

Informação técnica

Gama de oxigénio dissolvido	0.1 a 20.0 mg/L (ppm) saturação de 1 a 200%
Precisão do oxigénio dissolvido	±0.1 mg/L para 0 a 8 mg/L ±0.2 mg/L para mais de 8 mg/L
Temperatura de funcionamento	0 a 50 °C (32 a 122 °F)
Profundidade mínima da amostra	25 mm (0.984 polegadas)

Garantia

3 anos para a sonda, 1 aano para a cobertura da sonda. Esta garantia abrange defeitos de fabrico e não a utilização imprópria ou o desgaste.

Nota
Um iButton já não é fornecido com a sonda. Não é necessário que as sondas novas tenham um iButton, porque os dados de calibração estão instalados na sonda na fábrica.

Sonda LDO101 — CS

Úvod

Sonda slouží k měření koncentrace rozpuštěného kyslíku v odpadní vodě, pitné vodě a ke všeobecnému použití.

VAROVÁNÍ

⚠ *Nebezpečí styku s chemikáliemi. Dodržujte laboratorní bezpečnostní postupy a noste veškeré osobní ochranné pomůcky vyžadované pro manipulaci s příslušnými chemikáliemi. Bezpečnostní protokoly naleznete v aktuálních datových bezpečnostních listech (MSDS/SDS).*

Uživatelská příručka

Uživatelskou příručku se všemi pokyny najdete na webových stránkách výrobce.

Potřebné položky:

Kompatibilní měřidlo; časovač; láhev BOD; deionizovaná voda, hadřík bez vláken.

1 Připojení sondy

2 Kalibrace

Poznámka:
Počkejte až 30 minut, než se obsah přizpůsobí pokojové teplotě.

3 Měření

⚠ *Během měření se doporučuje použít ochranný plášť na ochranu před poškozením uzávěru senzoru a kryt světla pro použití v terénu.*

NO DO NOT SUBMERGE	Neponořujte modul snímače tlaku.

4 Uskladnění

Sondu LDO lze skladovat v suchém, mokrém nebo vlhkém prostředí.

Technické informace

Rozsah rozpuštěného kyslíku	0,1 až 20,0 mg/L (p/m) 1 při 200% saturaci
Přesnost rozpuštěného kyslíku	±0,1 mg/L pro 0 až 8 mg/L ±0,2 mg/L pro více než 8 mg/L
Provozní teplota	0 až 50 °C (32 až 122 °F)
Minimální hloubka vzorku	25 mm (0.984 in.)

Záruka

3 roky na sondu, 1 rok na uzávěr senzoru. Tato záruka se vztahuje na výrobní vady, ale ne na nevhodné použití či opotřebení.

Poznámka:
An iButton is no longer supplied with the probe. It is not necessary for new probes to have an iButton, because the calibration data is installed on the probe at the factory.

LDO101-sonde — NL

Inleiding

De sonde meet de concentratie opgeloste zuurstof in afvalwater, drinkwater en algemene toepassingen.

WAARSCHUWING

⚠ *Gevaar van blootstelling aan chemicaliën. Volg alle veiligheidsvoorschriften van het laboratorium op en draag alle persoonlijke beschermingsmiddelen die geschikt zijn voor de gehanteerde chemicaliën. Raadpleeg de huidige veiligheidsinformatiebladen (MSDS/SDS) voor veiligheidsprotocollen.*

Gebruikershandleiding

Op de website van de fabrikant is een gebruikershandleiding met alle instructies beschikbaar.

Verzamel de volgende items:

Compatibele meter; timer; BOD-fles; gedistilleerd water; pluisvrije doek.

1 Sluit de sonde aan

2 Kalibratie

Opmerking:
Laat de inhoud gedurende maximaal 30 minuten op kamertemperatuur komen.

3 Meting

⚠ *Tijdens het meten wordt gebruik van een beschermende afdekking aanbevolen om schade aan de sensorkap en het lichtscherm voor veldtoepassingen te voorkomen.*

NO DO NOT SUBMERGE	Dompel de druksensormodule niet onder.

4 Opslag

De opslagomstandigheden voor de LDO-sensor kunnen droog, nat of vochtig zijn.

Technische informatie

Opgeloste-zuurstofbereik	0,1 tot 20,0 mg/l (ppm), verzadiging van 1 tot 200%
Opgeloste-zuurstofnauwkeurigheid	± 0,1 mg/l voor 0 tot 8 mg/l ± 0,2 mg/l bij meer dan 8 mg/l
Bedrijfstemperatuur	0 tot 50 °C (32 tot 122 °F)
Minimale monsterdiepte	25 mm (0.984 inch)

Garantie

3 jaar op de sonde, 1 jaar op de sensorkap. Er wordt garantie gegeven op productiefouten, maar niet op onjuist gebruik of slijtage.

Opmerking:
Bij de sonde wordt geen iButton meer geleverd. Nieuwe sondes hoeven geen iButton te hebben, omdat de kalibratiegegevens in de fabriek op de sonde zijn geïnstalleerd.

LDO101-probe — DA

Introduktion

Proben måler koncentrationen af opløst oxygen i spildevand, drikkevand og generelle anvendelser.

ADVARSEL

⚠ *Risiko for at blive udsat for kemiske stoffer. Overhold laboratoriets sikkerhedsprocedurer, og bær alt det personlige beskyttelsesudstyr, der er nødvendigt for at beskytte dig mod de kemikalier, du bruger. Se de aktuelle sikkerhedsdataark (MSDS/SDS) for sikkerhedsprotokoller.*

Brugervejledning

En brugervejledning med alle instruktioner findes på producentens webside.

Hent følgende artikler:

Kompatibelt meter; timer; BOD-flaske; DI-vand; fnugfri klud.

1 Tilslut sensoren

2 Kalibrering

BEMÆRK:
Vent op til 30 minutter, til indholdet har fået stuetemperatur.

3 Måling

⚠ *Det anbefales at bruge beskyttelsesdækket under målinger for at forebygge beskadigelse af sensorhætten og give lysafskærmning ved anvendelser i felten.*

NO DO NOT SUBMERGE	Nedsænk ikke trykføler modulet.

4 Opbevaring

Opbevaringsbetingelserne for LDO-sonden kan være tørre, våde eller fugtige.

Teknisk information

Opløst oxygen-område	0,1 til 20,0 mg/L (ppm) 1 til 200% mætning
Opløst oxygen-præcision	±0,1 mg/L ved 0 til 8 mg/L ±0.2 mg/L ved større end 8 mg/L
Driftstemperatur	0 til 50 °C (32 til 122 °F)
Minimumprøvedybde	25 mm (0,984 in.)

Garanti

3 år på proben, 1 år på sensorhætten. Denne garanti dækker fabrikationsfejl, men ikke forkert brug eller slitage.

BEMÆRK:
Der følger ikke længere en iButton med sonden. Det er ikke nødvendigt for nye sonder at have en iButton, da kalibreringsdataene er installeret på sonden på fabrikken.

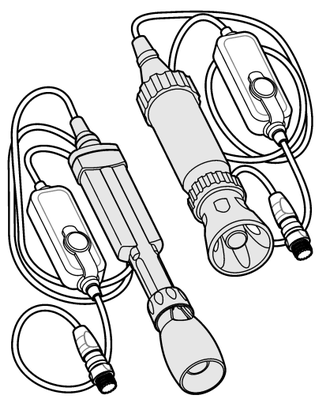

www.hach.com

© Hach Company/Hach Lange GmbH, 2010, 2013, 2017, 2021–2023. All rights reserved.
Printed in U.S.A. 01/2023, Edition 6

LDO101 probe — EN

Introduction

The probe measures the dissolved oxygen concentration in wastewater, drinking water and general applications.

Warning

⚠ *Chemical exposure hazard. Obey laboratory safety procedures and wear all of the personal protective equipment appropriate to the chemicals that are handled. Refer to the current safety data sheets (MSDS/SDS) for safety protocols.*

User manual

A user manual with all instructions is on the manufacturer's website.

Collect the following items:

Compatible meter; timer; BOD bottle; DI water; lint-free cloth.

1 Connect the probe

2 Calibration

Note:
Allow up to 30 minutes for contents to equilibrate to room temperature.

3 Measurement

⚠ *The protective shroud is recommended during measurement to protect from damage to the sensor cap and light shielding for field applications.*

NO DO NOT SUBMERGE	Do not submerge the pressure sensor module.

4 Storage

The storage conditions for the LDO probe can be dry, wet, or humid.

Technical information

Dissolved oxygen range	0.1 to 20.0 mg/L (ppm) 1 to 200% saturation
Dissolved oxygen accuracy	±0.1 mg/L for 0 to 8 mg/L ±0.2 mg/L for greater than 8 mg/L
Operating temperature	0 to 50 °C (32 to 122 °F)
Minimum sample depth	25 mm (0.984 in.)

Warranty

3 years on the probe, 1 year on the sensor cap. This warranty covers manufacturing defects, but not improper use or wear.

Note:
An iButton is no longer supplied with the probe. It is not necessary for new probes to have an iButton, because the calibration data is installed on the probe at the factory.

Sonde LDO101 — DE

Einleitung

Die Sonde misst die Konzentration des gelösten Sauerstoffs in Abwasser, Trinkwasser und in allgemeinen Anwendungen.

WARNUNG

⚠ *Gefahr von Kontakt mit Chemikalien. Halten Sie sich an die Sicherheitsmaßnahmen im Labor, und tragen Sie Schutzkleidung entsprechend den Chemikalien, mit denen Sie arbeiten. Beachten Sie die Sicherheitsprotokolle in den aktuellen Materialsicherheitsdatenblättern (MSDS/SDB).*

Benutzerhandbuch

Ein Benutzerhandbuch mit allen Anweisungen finden Sie auf der Website des Herstellers.

Sie benötigen folgende Gegenstände:

Kompatibles Messgerät, Zeitmesser, BOD-Flasche, entionisiertes Wasser, fusselfreies Tuch.

1 Anschließen der Messsonde

2 Kalibrierung

Hinweis:
Warten Sie bis zu 30 Minuten, bis sich der Inhalt an die Raumtemperatur angeglichen hat.

3 Messung

⚠ *Während der Messung wird die Verwendung der Schutzverkleidung empfohlen, um bei Messungen vor Ort die Sensorkappe und die Lichtabschirmung vor Beschädigung zu schützen.*

NO DO NOT SUBMERGE	Tauchen Sie das Drucksensormodul nicht ein.

4 Aufbewahrung

Die LDO-Sonde kann trocken, nass oder feucht aufbewahrt werden.

Technische Informationen

Bereich der gelösten Sauerstoffmessung	0,1 bis 20,0 mg/l (ppm) 1 bis 200 % Sättigung
Genauigkeit der gelösten Sauerstoffmessung	±0,1 mg/L für 0 bis 8 mg/L± 0,2 mg/L über 8 mg/L
Betriebstemperatur	0 bis 50 °C
Mindestprobentiefe:	25 mm (0,984")

Garantie

3 Jahre auf die Sonde, 1 Jahr auf die Sensorkappe. Unter diese Gewährleistung fallen Herstellungsfehler, nicht jedoch eine unsachgemäße Anwendung oder Verschleiß.

Hinweis:
Ein iButton ist nicht mehr im Lieferumfang der Sonde. Für neue Sonden ist ein iButton nicht mehr notwendig, da die Kalibrierungsdaten bereits werksseitig auf dem sonde installiert sind.

Sonda LDO101 — IT

Introduzione

La sonda misura la concentrazione di ossigeno disciolto nelle acque reflue, nell'acqua potabile e nelle applicazioni generiche.

AVVERTENZA

⚠ *Pericolo di esposizione ad agenti chimici. Osservare le procedure di sicurezza del laboratorio e indossare tutti i dispositivi di protezione personale appropriati in relazione ai prodotti chimici utilizzati. Fare riferimento alle attuali schede di sicurezza (MSDS/SDS) per i protocolli di sicurezza.*

Manuale per l'utente

Sul sito web del produttore è disponibile un manuale per l'utente con tutte le istruzioni.

Utilizzare quanto segue:

Misuratore compatibile; timer; bottiglia per BOD; acqua DI; panno che non lascia peluchi.

1 Collegamento della sonda

2 Calibrazione

Nota:
Lasciare equilibrare il contenuto a temperatura ambiente per 30 minuti.

3 Misurazione

⚠ *Si consiglia di usare la copertura di protezione durante la misura per evitare danni al cappuccio del sensore e al dispositivo di schermatura luminosa per applicazioni sul campo.*

NO DO NOT SUBMERGE	Non immergere il modulo del sensore di pressione.

4 Stoccaggio

La sonda LDO può essere conservata a secco, in acqua o a umido.

Informazioni tecniche

Range ossigeno disciolto	Da 0,1 a 20,0 mg/L (ppm) da 1 a 200% di saturazione
Accuratezza misura ossigeno disciolto	±0,1 mg/L da 0 a 8 mg/L ± 0,2 mg/L per oltre 8 mg/L
Temperatura di esercizio	Da 0 a 50 °C (da 32 a 122 °F)
Profondità minima del campione	25 mm (0.984 pollici)

Garanzia

3 anni sulla sonda, 1 anno sul cappuccio del sensore. La garanzia copre i difetti di fabbricazione, ma non è valida in caso di utilizzo non corretto o usura.

Nota:
L'iButton non sarà più fornito insieme alla sonda. Per le nuove sonde non è necessario avere l'iButton, perché i dati di calibrazione sono caricati in fabbrica.

Sonda LDO101 PL

Wprowadzenie

Sonda służy do pomiaru stężenia tlenu rozpuszczonego w ściekach, wodzie pitnej i wodzie przeznaczonej do zastosowań ogólnych.

OSTRZEŻENIE

⚠ *Narażenie na działanie substancji chemicznych. Stosować się do procedur bezpieczeństwa w laboratoriach i zakładać sprzęt ochrony osobistej, odpowiedni do używanych substancji chemicznych. Protokoły warunków bezpieczeństwa można znaleźć w aktualnych kartach charakterystyki (MSDS/SDS) materiałów.*

Instrukcja obsługi

Instrukcja obsługi znajduje się na stronie internetowej producenta.

Zbierz następujące elementy:

Kompatybilny miernik; czasomierz; butelka do BZT (BOD); woda dejonizowana; ściereczka nie zostawiająca kłaczków.

1 Podłączenie sondy

2 Kalibracja

Uwaga:
Odczekać około 30 minut, aby zawartość osiągnęła temperaturę otoczenia.

3 Pomiar

⚠ *Podczas pomiarów w terenie należy używać nakładki ochronnej, aby zabezpieczyć kołpak czujnika i osłonę świetlną przed uszkodzeniem.*

NO POT SUBMERSION	Nie należy zanurzać modułu czujnika ciśnienia.

4 Przechowywanie

Warunki przechowywania sondy LDO mogą być suche, mokre lub wilgotne.

Informacje techniczne

Zakres pomiaru zawartości rozpuszczonego tlenu	0,1 do 20,0 mg/l (ppm) przy nasyceniu od 1 do 200%
Dokładność pomiaru zawartości rozpuszczonego tlenu	±0,1 mg/l przy zawartości na poziomie od 0 do 8 mg/l ±0,2 mg/l przy zawartości powyżej 8 mg/l
Temperatura pracy	Od 0 do 50°C (od 32 do 122°F)
Minimalna głębokość próbkowania	25 mm (0,984")

Gwarancja

3 lata na sondę, 1 rok na kołpak czujnika. Gwarancja obejmuje wady produkcyjne, ale nie obejmuje uszkodzeń spowodowanych nieprawidłowym użytkowaniem lub naturalnym zużyciem.

Uwaga:
Przycisk iButton nie jest już dostarczany z sondą. Nie jest konieczne, aby nowe sondy posiadały iButton, ponieważ dane kalibracyjne są zainstalowane na sondzie fabrycznie.

LDO101-givare SV

Inledning

Givaren mäter koncentrationen av löst syre i avloppsvatten, dricksvatten och annan vätska.

⚠ *Risk för kemikalieexponering. Följ laboratoriets säkerhetsanvisningar och bär all personlig skyddsutrustning som krävs vid hantering av kemikalier. Läs aktuella datablad (MSDS/SDS) om säkerhetsanvisningar.*

Användarhandbok

En användarhandbok med alla instruktioner finns på tillverkarens webbplats.

Följande material behövs:

Kompatibel mätare; timer; BOD-flaska; DI-vatten; luddfri trasa.

1 Anslut givaren

2 Kalibrering

Obs!
Låt innehållet stå i upp till 30 minuter för att anpassas till rumstemperatur.

3 Mätning

⚠ *Skyddshylsan rekommenderas vid mätning för att skydda givarhuvudet från skador och fungera som ett lätt skydd vid fältbruk.*

NO POT SUBMERSION	Sänk inte ned tryckgivarmodulen under ytan.

4 Förvaring

Förvaringsförhållandena för LDO-givaren kan vara torra, våta eller fuktiga.

Teknisk information

Upplöst syreräckvidd	0,1 till 20,0 mg/L (ppm) 1 till 200 % mättnad
Exakthet för upplöst syre	±0,1 mg/L för 0 till 8 mg/L ±0,2 mg/l för mer än 8 mg/l
Drifttemperatur	0 till 50 °C (32 till 122 °F)
Minsta provtagningsdjup	25 mm (0,984 tum)

Garanti

3 år på givaren, 1 år på givarhuvudet. Garantin täcker tillverkningsfel, inte felaktigt bruk eller slitage.

Obs!
En iButton levereras inte längre med sonden. Det är inte nödvändigt att nya sonder har en iButton, eftersom kalibreringsdata installeras på sonden i fabriken.

LDO101-anturi FI

Johdanto

Anturi mittaa liuenneen hapen pitoisuuden jätevedessä, juomavedessä ja yleisissä käyttötarkoituksissa.

VAROITUS

⚠ *Kemikaalille altistumisen vaara. Noudata laboratorion turvallisuusohjeita ja käytä käsiteltäville kemikaaleille soveltuvia suojavarusteita. Lue turvallisuusprotokollat ajan tasalla olevista käyttöturvatiedotteista (MSDS/SDS).*

Käyttäjän käsikirja

Kaikki ohjeet sisältävä käyttöopas on valmistajan verkkosivuilla.

Ota esille seuraavat osat:

yhteensopiva mittari, ajastin, BOD-pullo, deionisoitu vesi, nukkaamaton liina.

1 Kytke anturi

2 Kalibrointi

Huomautus:
Anna sisällön tasaantua huoneenlämmössä 30 minuuttia.

3 Mittaus

⚠ *Kenttäkäytössä on suositeltavaa suojata anturin pää ja valosuoja liinalla mittauksen aikana.*

NO POT SUBMERSION	Älä upota paineanturimoduulia veteen.

4 Säilytys

LDO-anturia voidaan säilyttää kuivissa, märissä tai kosteissa olosuhteissa.

Tekniset tiedot

Liuenneen hapen mittausalue	0,1-20,0 mg/l (ppm), saturaatio 1-200 %
Liuenneen hapen mittaustarkkuus	±0,1 mg/l välillä 0-8 mg/l ja ±0,2 mg/l, kun arvo on yli 8 mg/l
Käyttölämpötila	0...50 °C (32...122 °F)
Näytteen vähimmäissyvyys	25 mm (0,984 in.)

Takuu

Anturilla 3 vuotta, anturin päällä 1 vuosi Takuu kattaa valmistusvirheet, mutta ei virheellistä käyttöä.

Huomautus:
Koettimen mukana ei enää toimiteta iButton-painiketta. Uusissa antureissa ei tarvitse olla iButton-painiketta, koska kalibrointitiedot on asennettu anturiin tehtaalla.

Сонда LDO101 BG

Въведение

Сондата измерва концентрацията на разтворения кислород в отпадната вода и се използва за обичайни приложения.

ПРЕДУПРЕЖДЕНИЕ

⚠ *Опасност от химическа експозиция. Спазвайте лабораторните процедури за безопасност и носете пълното необходимо лично предпазно оборудване при боравене със съответните химически вещества. За информация относно протоколите по безопасност направете справка с информационните листове за безопасност на материала (MSDS/SDS).*

Ръководство за потребителя

Ръководство за потребителя с всички инструкции можете да намерите на уебсайта на производителя.

Набавете следните артикули:

Съвместим уред за измерване; таймер; BOD бутилка; DI вода; кърпа, несъдържаща марля.

1 Свържете сондата

2 Калибриране

Забележка:
Изчакайте до 30 минути, за да може съдържанието да се аклиматизира спрямо стайната температура.

3 Измерване

⚠ *Защитното покритие се препоръчва по време на измерване с цел да предотврати повреда на капачката на датчика и светлинното екраниране при полеви приложения.*

NO POT SUBMERSION	Не потапяйте модула на сензора за налягане.

4 Съхранение

LDO сондата може да се съхранява в сухо, мокро или влажно състояние.

Техническа информация

Диапазон на разтворения кислород	от 0,1 до 20,0 mg/L (ppm) от 1 до 200% насищане
Точност на измерване на разтворения кислород	±0,1 mg/L за 0 до 8 mg/L ±0,2 mg/L за стойности по-големи от 8 mg/L
Работна температура	От 0 до 50°C (от 32 до 122°F)
Минимална дълбочина на пробата	25 мм (0,984 инча)

Гаранция

3 години за сондата, 1 година за капачката на датчика. Тази гаранция обхваща производствени дефекти, но не и неправилно използване или износване.

Забележка:
Към сондата вече не се доставя iButton. Не е необходимо новите сонди да имат iButton, тъй като данните за калибриране са инсталирани в сондата в завода.

LDO101 szonda HU

Bevezetés

A szonda az oldott oxigén koncentrációját méri szennyvízben, ivóvízben és általános alkalmazásban.

FIGYELMEZTETÉS

⚠ *Kémiai expozíció veszélye. Kövesse a laboratóriumi biztonsági eljárásokat, és viselje a kezelt vegyszereknek megfelelő összes személyes védőfelszerelést. A biztonsági protokollokkal kapcsolatban lásd az aktuális biztonsági adatlapokat (MSDS/SDS).*

Felhasználói kézikönyv

A gyártó weboldalán megtalálható az összes utasítást tartalmazó felhasználói kézikönyv.

Készítse elő az alábbiakat:

Kompatibilis mérőműszer; időzítő; BOD-palack; DI-víz; szöszmentes rongy.

1 A szonda csatlakoztatása

2 Kalibrálás

Megjegyzés:
Hagyja állni a tartalmakat akár 30 percig, hogy felvegyék a szobahőmérsékletet.

3 Mérés

⚠ *A mérés során ajánlatos a védőburkolat használata az érzékelősapka sérülés elleni védelmére, terepmunka esetén pedig az árnyékolás céljából.*

NO POT SUBMERSION	Ne merítse vízbe a nyomásérzékelő modult.

4 Tárolás

Az LDO-szonda tárolására száraz, nedves vagy párás körülmények felelnek meg.

Műszaki adatok

Oldottoxigén-tartalom mérési tartománya	0.1–20,0 mg/l (ppm) 1–200% telítettség
Oldottoxigén-tartalom mérési pontossága	0 és 8 mg/l között ±0.1 mg/l 8 mg/l felett ±0.2 mg/l
Üzemi hőmérséklet	0 - 50 °C (32 - 122 °F)
Maximális mintamélység	25 mm (0.984 hüvelyk)

Jótállás

3 év a szondára, 1 év az érzékelősapkára. A jótállás gyártási hibára érvényes, de helytelen alkalmazásra vagy elhasználódásra nem.

Megjegyzés:
Az iButton már nem tartozik a szondához. Az új szondáknak nem szükséges iButton-nal rendelkezniük, mivel a kalibrációs adatokat gyárilag telepítik a szondára.

Sonda LDO101 RO

Introducere

Sonda măsoară concentraţia de oxigen dizolvat din apa reziduală, apa potabilă şi aplicaţii generale.

AVERTISMENT

⚠ *Pericol de expunere chimică. Respectaţi procedurile de siguranţă în laborator şi purtaţi toate echipamentele de protecţie personală adecvate pentru substanţele chimice care sunt manipulate. Consultaţi fişele tehnice de securitate (MSDS/SDS) pentru protocoalele de siguranţă.*

Manual de utilizare

Pe site-ul web al producătorului puteţi găsi un manual de utilizare cu toate instrucţiunile.

Colectaţi articolele următoare:

Aparat de măsură compatibil; cronometru; sticlă BOD; apă distilată; cârpă fără scame.

1 Conectarea sondei

2 Calibrarea

Notă:
Lăsaţi conţinutul să se echilibreze timp de 30 de minute la temperatura camerei.

3 Măsurare

⚠ *În timpul măsurării, este recomandat învelişul protector pentru protecţie împotriva deteriorării capacului senzorului şi ecranarea luminii pentru aplicaţiile de teren.*

NO POT SUBMERSION	Nu cufundaţi modulul senzorului de presiune.

4 Depozitare

Condiţiile de depozitare pentru sonda LDO pot fi uscate, ude sau umede.

Informaţii tehnice

Domeniul de valori pentru oxigenul dizolvat	0,1 - 20,0 mg/L (ppm) la saturaţie de 1 - 200%
Precizia pentru oxigenul dizolvat	±0,1 mg/L pentru 0 - 8 mg/L ±0,2 mg/L pentru valori mai mari de 8 mg/L
Temperatură de funcţionare	de la 0 la 50 °C (de la 32 la 122 °F)
Adâncimea minimă a probei	25 mm (0,984 in.)

Garanţie

3 ani pentru sondă, 1 an pentru capacul senzorului. Această garanţie acoperă defectele de fabricaţie, dar nu şi utilizarea necorespunzătoare sau uzura.

Notă:
Sonda nu mai este furnizată cu un iButton. Nu este necesar ca noile sonde să aibă un iButton, deoarece datele de calibrare sunt instalate pe sondă din fabrică.

Zondas LDO101 LT

Įžanga

Zondu matuojama ištirpusio deguonies koncentracija nuotekose ir geriamajame vandenyje, be to, jį galima naudoti bendrajai paskirčiai.

ĮSPĖJIMAS

⚠ *Sąlyčio su cheminėmis medžiagomis pavojus. Vykdykite laboratorijos saugos procedūras ir dėvėkite visas asmeninės saugos priemones, tinkančias naudojamiems chemikalams. Saugos protokolai nurodyti galiojančiuose saugos duomenų lapuose (MSDS / SDS).*

Naudotojo vadovas

Naudotojo vadovas su visomis instrukcijomis yra gamintojo interneto svetainėje.

Turėkite šiuos elementus:

suderinamą matuoklį; laikmatį; BOD buteliuką; distiliuoto vandens; nesipūkuojančią šluostę.

1 Prijunkite zondą

2 Kalibravimas

Pastaba:
Palikite 30 minučių, kad turinys taptų kambario temperatūros.

3 Matavimas

⚠ *Atliekant matavimus rekomenduojama naudoti apsauginį šydą, kad nebūtų sugadintas jutiklio dangtelis, ir apšvietimo apsaugą.*

NO POT SUBMERSION	Nepanardinkite slėgio jutiklio modulio į skystį.

4 Saugojimas

LDO zondas gali būti saugomas sausomis, šlapiomis arba drėgnomis sąlygomis.

Techninė informacija

Ištirpusio deguonies diapazonas	0,1–20,0 mg/l (ppm) esant 1–200 % sodriui
Ištirpusio deguonies matavimo tikslumas	± 0,1 mg/l esant 0–8 mg/l ± 0,2 mg/l esant daugiau nei 8 mg/l
Darbinė temperatūra	0–50 °C (32–122 °F)
Mažiausias pavyzdinis gylis	25 mm (0,984 col.)

Garantija

3 metų zondui, 1 metų jutiklio dangteliui. Ši garantija taikoma gamybiniam brokui, tačiau netaikoma defektams, atsiradusiems netinkamai naudojant ar nusidėvėjus.

Pastaba:
Kartu su zondu nebetiekiamas "iButton" mygtukas. Naujiems zondams nebūtina turėti "iButton" mygtuko, nes kalibravimo duomenys į zondą įdiegiami gamykloje.

Датчик LDO101 RU

Введение

Датчик предназначен для измерения концентрации растворенного кислорода в сточных водах и питьевой воде, а также для работ общего назначения.

ПРЕДУПРЕЖДЕНИЕ

⚠ *Опасность вредного химического воздействия. Необходимо соблюдать правила техники безопасности работы в лаборатории и использовать все средства индивидуальной защиты, соответствующие используемым химическим веществам. При составлении протоколов по технике безопасности воспользуйтесь действующими паспортами безопасности / паспортами безопасности материалов (MSDS/SDS).*

Руководство пользователя

Руководство пользователя со всеми инструкциями находится на веб-сайте производителя.

Подготовить следующее:

Совместимый измерительный прибор; таймер; емкость для измерения биохимической потребности в кислороде; деионизованная вода; неворсистая ткань.

1 Подключение датчика

2 Калибровка

Примечание:
Подождите в пределах 30 минут, пока температура содержимого сравняется с комнатной.

3 Измерение

⚠ *При измерениях вне лаборатории для защиты колпачка датчика и экранирующей бленды рекомендуется использовать защитный экран.*

NO POT SUBMERSION	Не погружайте в воду блок датчика давления.

4 Хранение

Датчик LDO может храниться в сухих или влажных условиях.

Технические характеристики

Диапазон концентраций растворенного кислорода	от 0.1 до 20,0 мг/л (ppm), насыщение от 1 до 200%
Точность определения концентраций растворенного кислорода	±0.1 мг/л для 0–8 мг/л; ± 0.2 мг/л для более, чем 8 мг/л
Рабочая температура	от 0 до 50 °C
Минимальная глубина образца	25 мм (0,984")

Гарантия

3 года на датчик, 1 год на крышку колпачка. Гарантия распространяется на дефекты производства и не распространяется на случаи ненадлежащего использования и износ.

Примечание:
Кнопка iButton больше не поставляется с зондом. Для новых зондов наличие кнопки iButton не обязательно, поскольку данные калибровки устанавливаются на зонде на заводе.

LDO101 prob TR

Giriş

Prob; atık su, içme suyu ve genel uygulamalarda çözünmüş oksijen konsantrasyonunu ölçer.

UYARI

⚠ *Kimyasal maddelere maruz kalma tehlikesi. Laboratuvar güvenlik talimatlarına uyun ve kullanılan kimyasallara uygun tüm kişisel koruma ekipmanlarını kullanın. Güvenlik protokolleri için mevcut güvenlik veri sayfalarına (MSDS/SDS) başvurun.*

Kullanım kılavuzu

Tüm talimatları içeren kullanım kılavuzu üreticinin web sitesinde mevcuttur.

Aşağıdaki öğeleri toplayın:

Uyumlu ölçüm cihazı; süre ölçer; BOİ şişesi; deiyonize su; tiftiksiz bez.

1 Probu bağlayın

2 Kalibrasyon

Not:
İçeriğin oda sıcaklığına gelmesi için 30 dakikaya kadar bekleyin.

3 Ölçüm

⚠ *Sensör kapağının hasardan ve saha uygulamalarında ışıktan korunması için koruyucu örtünün kullanılması önerilir.*

NO POT SUBMERSION	Basınç sensör modülünü suyun içine batırmayın.

4 Saklama

LDO probu için saklama koşulları kuru, ıslak veya nemli olabilir.

Teknik bilgiler

Çözünmüş oksijen aralığı	0,1 ila 20,0 mg/L (ppm) %1 ila 200 doygunluk
Çözünmüş oksijen doğruluğu	0 ila 8 mg/L için ±0,1 mg/L 8 mg/L'den fazlası için ±0,2 mg/L
Çalışma sıcaklığı	0 ila 50°C (32 ila 122°F)
Minimum numune derinliği	25 mm (0,984 inç)

Garanti

Prob için 3 yıl, sensör kapağı için 1 yıl. Bu garanti üretim hatalarını kapsar; uygunsuz kullanım veya aşınmayı kapsamaz.

Not:
Prob ile birlikte artık bir iButton verilmemektedir. Yeni probların iButton'a sahip olması gerekli değildir, çünkü kalibrasyon verileri fabrikada proba yüklenir.

Sonda LDO101 SK

Úvod

Sonda meria koncentráciu rozpusteného kyslíka v odpadovej vode, pitnej vode a všeobecných aplikáciách.

VAROVANIE

⚠ *Nebezpečenstvo vystavenia chemikáliám. Dodržiavajte laboratórne bezpečnostné postupy a používajte všetky osobné ochranné pomôcky zodpovedajúce chemikáliám, s ktorými pracujete. Bezpečnostné protokoly nájdete v aktuálnych kartách bezpečnostných údajov (KBÚ).*

Návod na použitie

Návod na použitie so všetkými pokynmi je na webovej stránke výrobcu.

Pripravte si nasledujúce položky:

Kompatibilný meter; stopky; nádoba BOD (biochemická spotreba kyslíka); destilovaná voda; handrička nezanechávajúca vlákna.

1 Pripojte sondu

2 Kalibrácia

Poznámka:
Počkajte asi 30 minút, aby obsah dosiahol izbovú teplotu.

3 Meranie

⚠ *Pri meraní sa odporúča použitie ochranného puzdra, čím predídete poškodeniu uzáveru sondy. Pri práci v teréne sa odporúča použitie svetelného štítu.*

NO POT SUBMERSION	Neponárajte modul tlakového snímača.

4 Skladovanie

Podmienky skladovania sondy LDO môžu zahŕňať suché, mokré alebo vlhké prostredie.

Technické informácie

Rozsah rozpusteného kyslíka	0.1 až 20,0 mg/l (ppm) 1 až 200% saturácia
Presnosť merania rozpusteného kyslíka	±0.1 mg/l pre 0 až 8 mg/l ±0.2 mg/l pre vyššie hodnoty ako 8 mg/l
Prevádzková teplota	0 až 50 °C (32 až 122 °F)
Minimálna hĺbka vzorky	25 mm (0.984 palca)

Záruka

3 roky na sondu, 1 rok na uzáver sondy. Táto záruka pokrýva výrobné chyby, nie nesprávne použitie alebo opotrebovanie.

Poznámka:
Tlačidlo iButton sa už so sondou nedodáva. Nie je potrebné, aby nové sondy mali tlačidlo iButton, pretože kalibračné údaje sú na sonde nainštalované z výroby.

Sonda LDO101 SL

Uvod

Sonda meri koncentracijo raztopljenega kisika v odpadnih vodah, pitni vodi in splošnih aplikacijah.

OPOZORILO

⚠ *Nevarnost izpostavljenosti kemikalijam. Upoštevajte varnostne predpise v laboratoriju in nosite vso osebno zaščitno opremo, primerno za delo s kemikalijami, ki jih trenutno uporabljate. Za varnostne protokole glejte veljaven varnostni list (MSDS/SDS).*

Navodila za uporabo

Navodila za uporabo z vsemi informacijami so na spletnem mestu proizvajalca.

Zberite naslednje predmete:

Združljiv merilnik; časovnik; posoda BPK; deionizirana voda; gladka krpa.

1 Priklopite sondo

2 Umerjanje

Napotek:
Počakajte do 30 minut, da se vsebina izenači s sobno temperaturo.

3 Merjenje

⚠ *Med merjenjem priporočamo uporabo zaščitne prevleke, s katero preprečite poškodovanje pokrovčka senzorja, in za zaščito pred svetlobo pri terenskih aplikacijah.*

NO POT SUBMERSION	Modul s senzorjem tlaka ne sme biti potopljen.

4 Shranjevanje

Pogoji shranjevanja sonde LDO so lahko suhi, mokri ali vlažni.

Tehnične informacije

Merilno območje raztopljenega kisika	od 0,1 do 20,0 mg/l (ppm), nasičenost od 1 to 200 %
Točnost raztopljenega kisika	±0,1 mg/l pri 0 do 8 mg/l ±0,2 mg/l pri več kot 8 mg/l
Delovna temperatura	0 do 50 °C (32 do 122 °F)
Najmanjša globina vzorca	25 mm (0,984 in)

Garancija

3 leta za sondo, 1 leto za pokrovček senzorja Garancija krije samo napake, ki nastanejo pri izdelavi, ne pa tudi poškodb zaradi napačne uporabe ali obrabe.

Napotek:
Tipka iButton ni več priložena sondi. Za nove sonde ni potrebno, da imajo gumb iButton, saj so kalibracijski podatki nameščeni na sondi že v tovarni.

Sonda LDO101 HR

Uvod

Sonda mjeri koncentraciju otopljenog kisika u otpadnim vodama, vodi za piće i vodi za opće primjene.

UPOZORENJE

⚠ *Opasnost od kemijskog izlaganja. Poštujte laboratorijske sigurnosne propise i opremite se svom odgovarajućom osobnom zaštitnom opremom s obzirom na kemikalije kojima ćete rukovati. Sigurnosne protokole potražite na trenutno važećim sigurnosno tehničkim listovima materijala (MSDS/SDS).*

Korisnički priručnik

Korisnički priručnik sa svim uputama nalazi se na web-stranici proizvođača.

Potrebno vam je sljedeće:

Kompatibilni mjerač; brojač, BOD boca; deionizirana voda; krpa koja ne otpušta dlačice.

1 Priključivanje sonde

2 Kalibracija

Napomena:
Potrebno je do 30 minuta kako bi se temperatura sadržaja prilagodila sobnoj temperaturi.

3 Mjerenje

⚠ *Tijekom mjerenja preporuča se korištenje zaštitnog omotača kako bi se kapica senzora zaštitila od oštećenja te zaštita od svjetla pri terenskim primjenama.*

NO POT SUBMERSION	Ne potapajte modul senzora tlaka.

4 Pohrana

Uvjeti pohrane LDO sonde mogu biti suhi, mokri ili vlažni.

Tehnički podaci

Raspon otopljenog kisika	0.1 do 20,0 mg/L (ppm) zasićenost 1 do 200%
Preciznost mjerenja otopljenog kisika	±0.1 mg/L za 0 do 8 do mg/L ±0.2 mg/L za više od 8 mg/L
Radna temperatura	0 do 50 °C (32 do 122 °F)
Minimalna dubina uzorka	25 mm (0.984 inča)

Jamstvo

3 godina za sondu, 1 godina za kapicu senzora. Jamstvo pokriva pogreške nastale u proizvodnji, ali ne i pogreške nastale nepravilnim korištenjem ili trošenjem.

Napomena:
iButton se više ne isporučuje sa sondom. Nije potrebno da nove sonde imaju iButton, jer su podaci o kalibraciji instalirani na sondu u tvornici.

Ανιχνευτής LDO101 EL

Εισαγωγή

Ο ανιχνευτής μετρά τη συγκέντρωση διαλυμένου οξυγόνου σε απόβλητα, πόσιμο νερό και γενικές εφαρμογές

ΠΡΟΕΙΔΟΠΟΙΗΣΗ

⚠ *Κίνδυνος έκθεσης σε χημικά. Τηρείτε τις εργαστηριακές διαδικασίες ασφάλειας και φοράτε όλα τα μέσα ατομικής προστασίας που είναι κατάλληλα για τα χημικά που χειρίζεστε. Ανατρέξτε στα υπάρχοντα φύλλα δεδομένων ασφάλειας υλικού (MSDS/SDS) για τα πρωτόκολλα ασφάλειας.*

Εγχειρίδιο χρήστη

Θα βρείτε Εγχειρίδιο χρήστη με όλες τις οδηγίες στον ιστότοπο του κατασκευαστή.

Συγκεντρώστε τα παρακάτω είδη:

Συμβατός μετρητής, χρονόμετρο, φιάλη BOD, νερό DI, πανί που δεν αφήνει χνούδι.

1 Συνδέστε τον αισθητήρα

2 Βαθμονόμηση

Σημείωση:
Αφήστε το 30 λεπτά μέχρι τα περιεχόμενα να ισορροπήσουν σε θερμοκρασία δωματίου.

3 Μέτρηση

⚠ *Κατά τη διάρκεια της μέτρησης συνιστάται η χρήση του προστατευτικού καλύμματος, ώστε να μην υποστεί ζημιά το κάλυμμα του αισθητηρίου, καθώς και για προστασία από το φως για τις εφαρμογές πεδίου.*

NO POT SUBMERSION	Μην εμβαπτίζετε τη μονάδα του αισθητήρα πίεσης.

4 Αποθήκευση

Ο αισθητήρας LDO μπορεί να αποθηκευτεί σε ξηρές ή υγρές συνθήκες.

Τεχνικές πληροφορίες

Εύρος διαλελυμένου οξυγόνου	0,1 έως 20,0 mg/L (ppm) Κορεσμός 1 έως 200%
Ακρίβεια διαλελυμένου οξυγόνου	±0,1 mg/L για 0 έως 8 mg/L ±0,2 mg/L για άνω των 8 mg/L
Θερμοκρασία λειτουργίας	0 έως 50 °C (32 έως 122 °F)
Ελάχιστο βάθος δείγματος	25 mm (0,984 in.)

Εγγύηση

3 έτη για τον ανιχνευτή, 1 έτος για το κάλυμμα αισθητηρίου. Αυτή η εγγύηση καλύπτει τυχόν κατασκευαστικά ελαττώματα, αλλά όχι την εσφαλμένη χρήση ή τη φθορά.

Σημείωση:
Ένα κουμπί iButton δεν παρέχεται πλέον με τον αισθητήρα. Οι νέοι αισθητήρες δεν είναι απαραίτητο να διαθέτουν κουμπί iButton, επειδή τα δεδομένα βαθμονόμησης εγκαθίστανται στον αισθητήρα από το εργοστάσιο.

LDO101 mõõtepea ET

Sissejuhatus

Mõõtepea mõõdab lahustunud hapniku kontsentratsiooni heitvees, joogivees ja üldrakendustes.

HOIATUS

⚠ *Kemikaalidega kokkupuuteoht. Järgige labori ohutusprotseduure ja kasutage käideldavatele kemikaalidele vastavat kaitsevarustust. Ohutuseeskirjad leiate käesolevatelt ohutuskaartidelt (MSDS/SDS).*

Kasutusjuhend

Kasutusjuhend koos kõigi juhistega on tootja veebisaidil.

Koguge kokku järgmised elemendid.

Ühilduv mõõdik; taimer; BOD mõõtmise pudel; deioniseeritud vesi; ebemevaba lapp.

1 Mõõtepea ühendamine

2 Kalibreerimine

Märkus.
Laske sisul 30 minutit ruumi temperatuuriga tasakaalustuda.

3 Mõõtmine

⚠ *Mõõtmise ajal on soovitatav kasutada kaitsekatet, vältimaks andurikorgi kahjustamist ja valguse juurdepääsu välitöödel.*

NO POT SUBMERSION	Ärge uputage surveanduri moodulit.

4 Hoiustamine

LDO-sondi hoiustamistingimused võivad olla kuivad, märjad või niisked.

Tehniline teave

Lahustunud hapniku sisalduse vahemik	0,1 kuni 20,0 mg/L (ppm), küllastumine 1 kuni 200%
Lahustunud hapniku sisalduse täpsus	±0,1 mg/L 0 kuni 8 mg/L kohta ±0,2 mg/L enam kui 8 mg/L kohta
Töötemperatuur	0 kuni 50 °C (32 kuni 122 °F)
Minimaalne proovi sügavus	25 mm (0,984 tolli)

Garantii

Mõõtepeal 3 aastat, andurikorgil 1 aasta Garantii hõlmab tootmisdefekte, kuid ei hõlma ebaõiget kasutamist ega kulumist.

Märkus.
Sondiga ei ole enam kaasas iButton. Uutel anduritel ei ole vaja iButton, sest kalibreerimisandmed on tehases andurile paigaldatud.