Cảm biến pH và ORP 8350

Ứng dụng

- Ngành điện



Dễ dàng tích hợp. Dễ dàng vận hành

Là một phần của hệ thống phân tích nước toàn diện dành cho ngành điện. Hach cung cấp đa dạng các lựa chọn sản phẩm, được thiết kế để phối hợp linh hoạt nhằm đáp ứng nhu cầu riêng biệt của bạn. Phương pháp tổng thể của Hach giúp bạn tiết kiệm thời gian ở các bước thiết kế, lắp đặt, đào tạo, bảo trì và vận hành.

Tiết kiệm thời gian thiết kế

Một nguồn thiết kế duy nhất và một nền tảng sản phẩm đồng bộ giúp bạn không mất nhiều thời gian tìm kiếm tài liệu hay cấu hình các thành phần. Dễ dàng tạo và tái sử dụng các mẫu thiết kế tối ưu của bạn.

Đẩy nhanh tiến độ lắp đặt

Một nguồn cung, các linh kiện thay thế linh hoạt, giao diện người dùng thống nhất và một đội ngũ hỗ trợ duy nhất giúp việc lắp đặt trở nên nhanh chóng và đơn giản hơn. Dễ dàng chuyển đổi các thiết lập người dùng giữa các vòng lặp pH/ORP.

Giảm bớt phức tạp trong đào tạo

Một nền tảng duy nhất giúp rút ngắn thời gian đào tạo và hướng dẫn sử dụng sản phẩm, đưa hệ thống vào vận hành nhanh chóng hơn.

Đơn giản hóa bảo trì và vận hành

Hướng dẫn trên menu chung giúp giảm sự khác biệt và cung cấp các bước chi tiết cho việc bảo trì cũng như hiệu chuẩn pH/ORP. Cảm biến pH/ORP tiêu chuẩn ¾" này mang đến khả năng đo nhanh và chính xác với hai điện cực kết hợp cùng phần tử nhiệt độ pt100 ohm RTD. Tế bào tham chiếu có thiết kế hai lớp nối giúp kéo dài tuổi thọ và tích hợp sẵn đất giải pháp.

HACH®
Be Right™

Thông số kỹ thuật*

Mã sản phẩm	08350=C=0004	08350=C=0005	08350=A=0003	08351=C=0000
	Điện cực pH 8350 dùng cho nhiệt độ cao	Điện cực pH 8350 cho môi trường dễ bám bẩn	Đầu dò pH 8350 cho mẫu chứa HF	Đầu dò Redox 8351 dành cho nhiệt độ cao
Khoảng đo	0 đến 14 pH, ± 0,05 pH	0 đến 12 pH, ± 0,05 pH	0 đến 12 pH, ± 0,05 pH	-1500 đến 1500 mV
Hoạt động Khoảng nhiệt độ	Nhiệt độ tối đa: 110 °C (230 °F)	Nhiệt độ tối đa: 80 °C (176 °F)	Nhiệt độ tối đa: 110 °C (230 °F)	Nhiệt độ tối đa: 110 °C (230 °F)
Giới hạn áp suất	Áp suất tối đa: 10 bar (145 psi) ở 80 °C	Áp suất tối đa: 10 bar (145 psi) ở 80 °C	Áp suất tối đa: 10 bar (145 psi) ở 80 °C	Áp suất tối đa: 10 bar (145 psi) ở 80 °C
Chất liệu	Mối nối phẳng PTFE, kính bảo vệ, vòng thép không gỉ đo trở kháng, thân PPS	Mối nối phẳng PTFE, kính bảo vệ, vòng thép không gỉ đo trở kháng, thân CPVC	Mối nối phẳng PTFE, kính bảo vệ, thân PPS	Mối nối phẳng PTFE, kính bảo vệ, vòng thép không gỉ đo trở kháng, thân PPS
Kết nối cáp	Chiều dài cáp: 10 m	Chiều dài cáp: 10 m	Chiều dài cáp: 10 m	Chiều dài cáp: 10 m

**Có thể thay đổi mà không báo trước.*

Kích thước

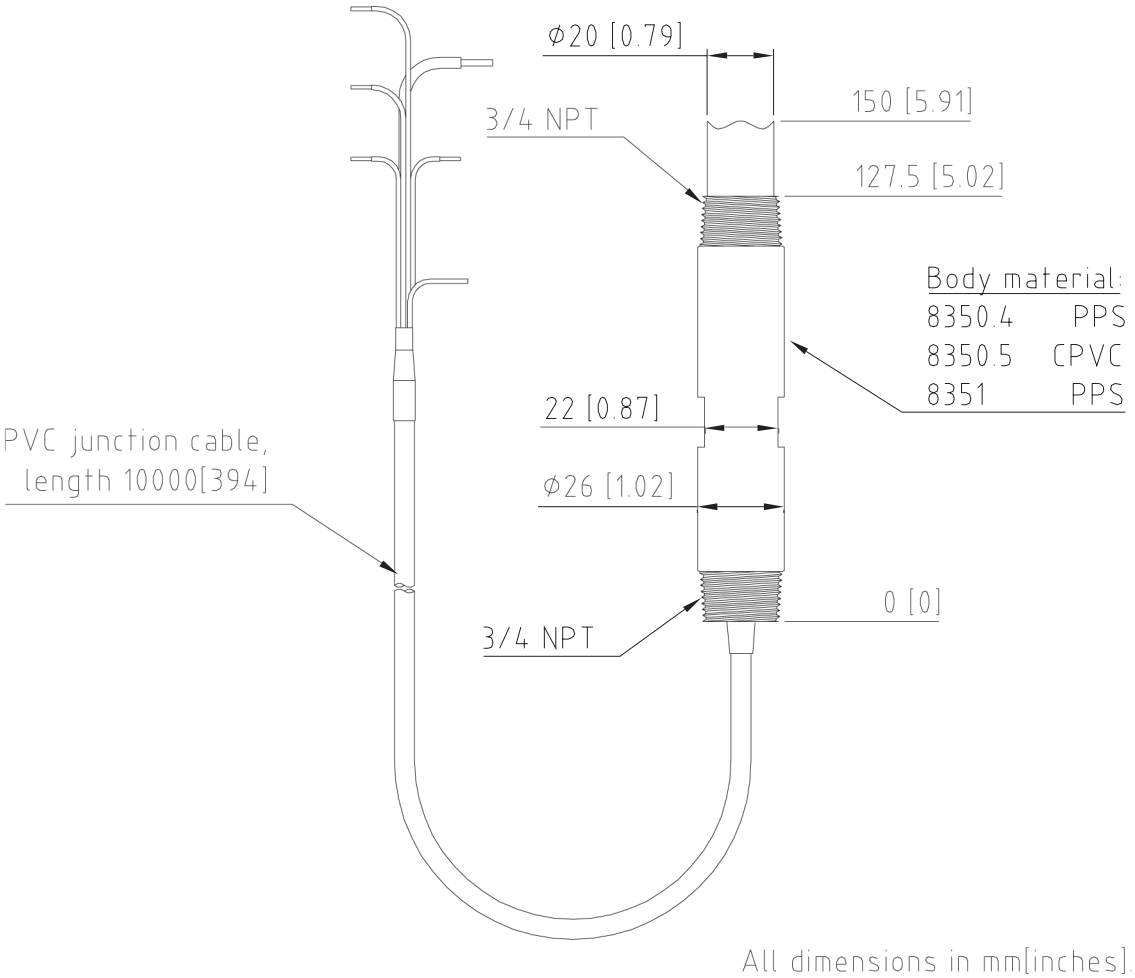

Lắp đặt / Gắn kết

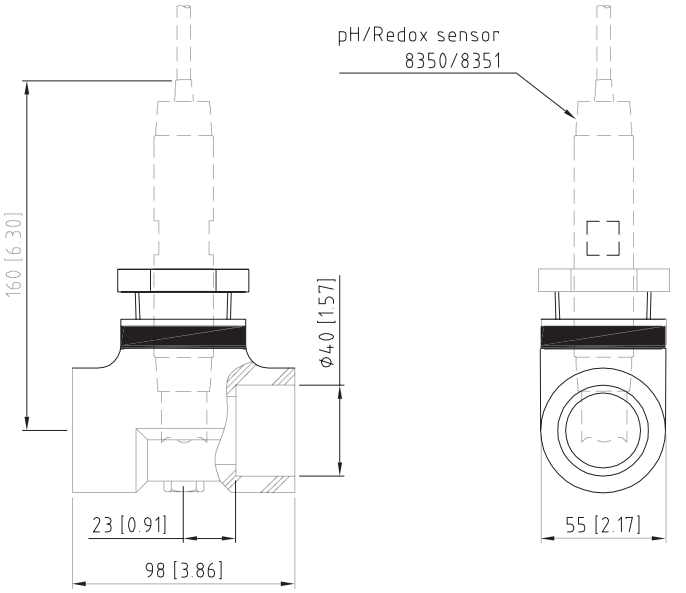

All dimensions in mm[inches]

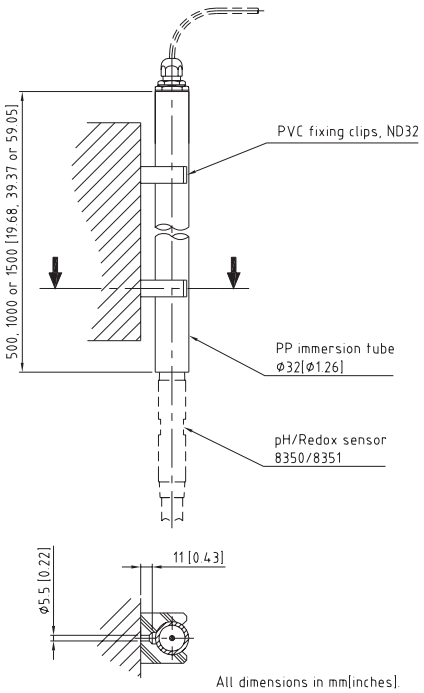

All dimensions in mm[inches].

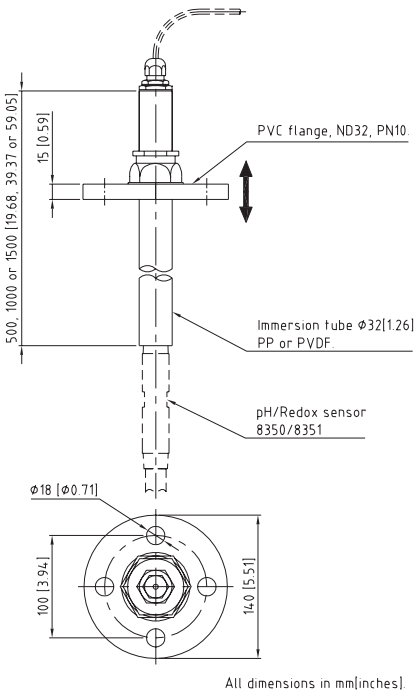

All dimensions in mm[inches].

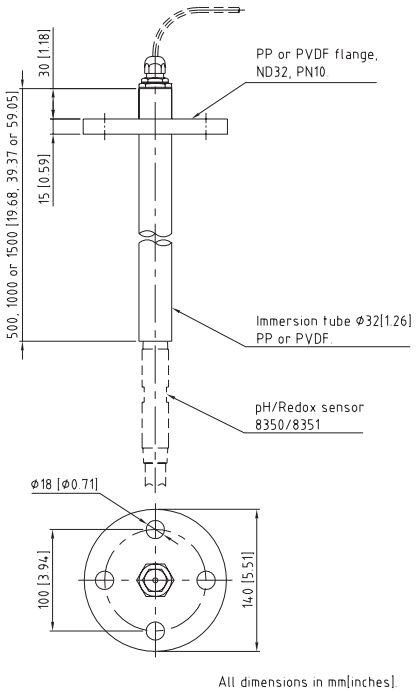

All dimensions in mm[inches].

Thông tin đặt hàng

Điện cực pH/ORP

08350=C=0004 Đầu dò pH 8350 cho môi trường nhiệt độ cao

08350=C=0005 Đầu dò pH 8350 dành cho môi trường dễ bám bẩn

08351=C=0000 Đầu dò ORP 8351 dành cho nhiệt độ cao

08350=A=0003 Đầu dò pH 8350 cho mẫu chứa HF

Thiết bị gắn đầu dò pH/ORP

08350=A=9500 Buồng dòng chảy PVC DN 40, đầu nối mặt bích cho đầu dò

08350=A=9510 PVC Tee, DN 40, kèm 1 đầu nối

08350=A=6005 Ống nhúng polypropylene với mặt bích cố định, dây cáp 0,5 m

08350=A=6015 Ống nhúng polypropylene với mặt bích cố định, dây cáp 1,5 m

08350=A=1005 Ống nhúng polypropylene với mặt bích điều chỉnh, dây cáp 0,5 m

08350=A=1010 Ống nhúng polypropylene với mặt bích điều chỉnh, dây cáp 1 m

08350=A=1015 Trục nhúng polypropylene với mặt bích điều chỉnh, cáp dài 1,5 m

08350=A=1105 Trục nhúng polypropylene với 2 kẹp, cáp dài 0,5 m

08350=A=1110 Trục nhúng polypropylene với 2 kẹp, cáp dài 1 m

08350=A=1115 Trục nhúng polypropylene với 2 kẹp, cáp dài 1,5 m

Phụ kiện pH/ORP

08350=A=6010 Trục nhúng polypropylene với mặt bích cố định, cáp dài 1 m

08350=A=7000 Bộ vệ sinh hóa chất (gồm vòi phun và ống cấp)

358048,00000 Cáp đồng trục cho điện cực pH 8350 (25 m)

08350=A=8000 Bộ khuếch đại dành cho đầu dò loại 8350

08350=A=8500 Hộp nối cho đầu dò loại 8350

Trụ sở chính toàn cầu của HACH COMPANY: Loveland, Colorado, Hoa Kỳ

Hoa Kỳ:	800-227-4224 điện thoại	970-669-2932 fax	orders@hach.com
Bên ngoài Hoa Kỳ:	970-669-3050 điện thoại	970-461-3939 fax	int@hach.com

hach.com

LIT2822
G13 Xuất bản tại Hoa Kỳ.
©Công ty Hach, 2013. Đã đăng ký bản quyền.
Để nâng cao và cập nhật thiết bị,
Công ty Hach có quyền thay đổi thông số kỹ thuật của thiết bị bất cứ lúc nào.

HACH® Be Right™