Systèmes à écoulement continu LZX866, LZX867, LZX868, LZX869

Généralités

En aucun cas le fabricant ne pourra être tenu responsable des dommages résultant d'une utilisation incorrecte du produit ou du non-respect des instructions du manuel. Le constructeur se réserve le droit d'apporter des modifications à ce manuel et aux produits décrits, à tout moment, sans avertissement ni obligation. Les éditions révisées se trouvent sur le site Internet du fabricant.

Consignes de sécurité

Le fabricant décline toute responsabilité quant aux dégâts liés à une application ou un usage inappropriés de ce produit, y compris, sans toutefois s'y limiter, des dommages directs ou indirects, ainsi que des dommages consécutifs, et rejette toute responsabilité quant à ces dommages dans la mesure où la loi applicable le permet. L'utilisateur est seul responsable de la vérification des risques d'application critiques et de la mise en place de mécanismes de protection des processus en cas de défaillance de l'équipement.

Lisez la totalité du manuel avant de déballer, d'installer ou d'utiliser cet appareil. Soyez particulièrement attentif à toutes les précautions et mises en garde, Le non-respect de cette procédure peut conduire a des blessures graves de l'opérateur ou à des dégâts matériels.

Si l'équipement est utilisé d'une manière qui n'est pas spécifiée par le fabricant, la protection fournie par l'équipement peut être altérée. Ne pas utiliser ou installer cet équipement autrement qu'indiqué dans le présent manuel.

Informations sur les risques d'utilisation

⚠ DANGER
Indique une situation de danger potentiel ou imminent qui, si elle n'est pas évitée, entraîne des blessures graves, voire mortelles.

⚠ AVERTISSEMENT
Indique une situation de danger potentiel ou imminent qui, si elle n'est pas évitée, peut entraîner des blessures graves, voire mortelles.

⚠ ATTENTION
Indique une situation de danger potentiel qui peut entraîner des blessures mineures ou légères.

AVIS
Indique une situation qui, si elle n'est pas évitée, peut occasionner l'endommagement du matériel. Informations nécessitant une attention particulière.

Etiquettes de mise en garde

Lisez toutes les étiquettes et tous les repères apposés sur l'instrument. Des personnes peuvent se blesser et le matériel peut être endommagé si ces instructions ne sont pas respectées. Un symbole sur l'appareil renvoie à une instruction de mise en garde dans le manuel.

	Le matériel électrique portant ce symbole ne doit pas être mis au rebut dans les réseaux domestiques ou publics européens. Retournez le matériel usé ou en fin de vie au fabricant pour une mise au rebut sans frais pour l'utilisateur.

Vue d'ensemble du produit

Ce document fournit les étapes d'installation des systèmes à écoulement continu dans le Tableau 1.

Tableau 1 Systèmes à écoulement continu

Capteur	LZX869	LZX867	LZX866	LZX868
NT3100sc 1 mm ou 2 mm	X	—	—	—
Nitratax plus sc 1 mm	—	—	—	—
UVAS plus sc 1 mm	—	—	—	—
Nitratax plus sc 2 mm	X	—	—	—
UVAS plus sc 2 mm	X	—	—	—
NT3100sc 5 mm	—	X	—	—
Nitratax plus sc 5 mm	—	X	—	—
UVAS plus sc 5 mm	—	X	—	—
Nitratax clear sc 5 mm	—	—	X	—
UVAS plus sc 50 mm	—	—	—	X

Remarque : *les systèmes Nitratax plus sc 1 mm (LXV417.99.1000x) et UVAS plus sc 1 mm (LXV418.99.1000x) ne sont compatibles avec aucun des systèmes à écoulement continu.*

Consultez les Figure 1 à Figure 3 pour connaître les dimensions, les raccords d'échantillon et les trous de montage des systèmes à écoulement continu.

Figure 1 LZX867 et LZX869

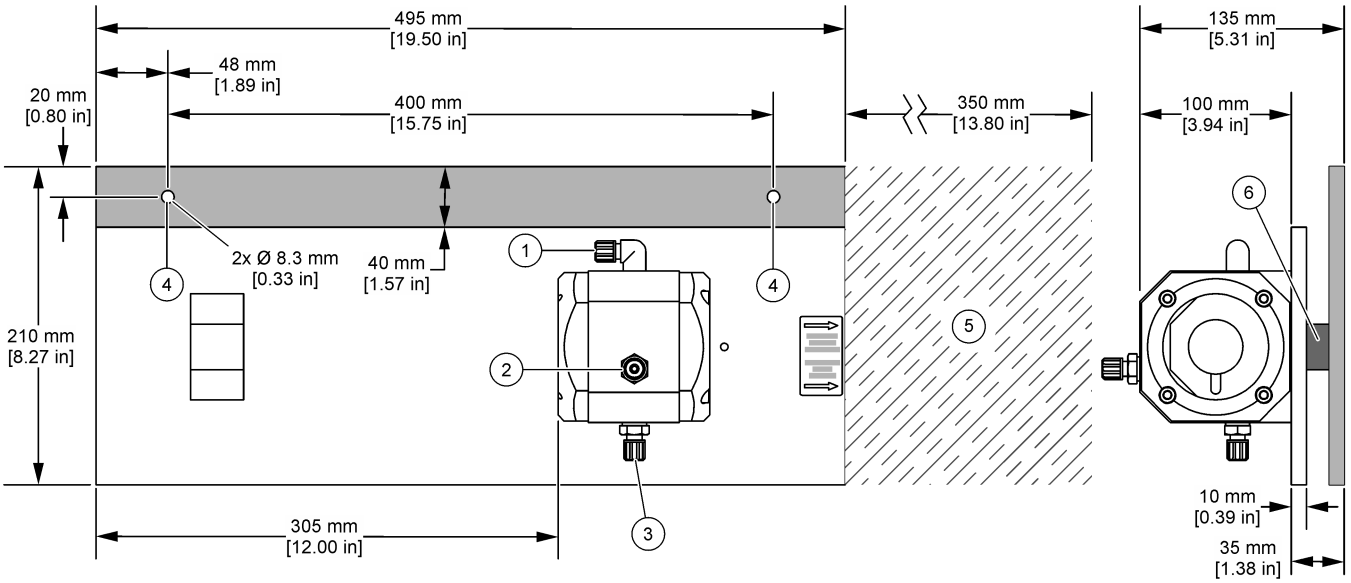

1	Sortie d'échantillon[1]	**4**	Trous de montage (x2)
2	Entrée d'échantillon[1]	**5**	Zone de dégagement à droite du système à écoulement continu
3	Orifice de vidange de la cellule d'écoulement[1]	**6**	Entretoise (2x) (pour enrouler le câble de la sonde)

[1] Raccord fileté G1/4" pour tuyau DI 4 mm/DE 6 mm

Figure 2 LZX866

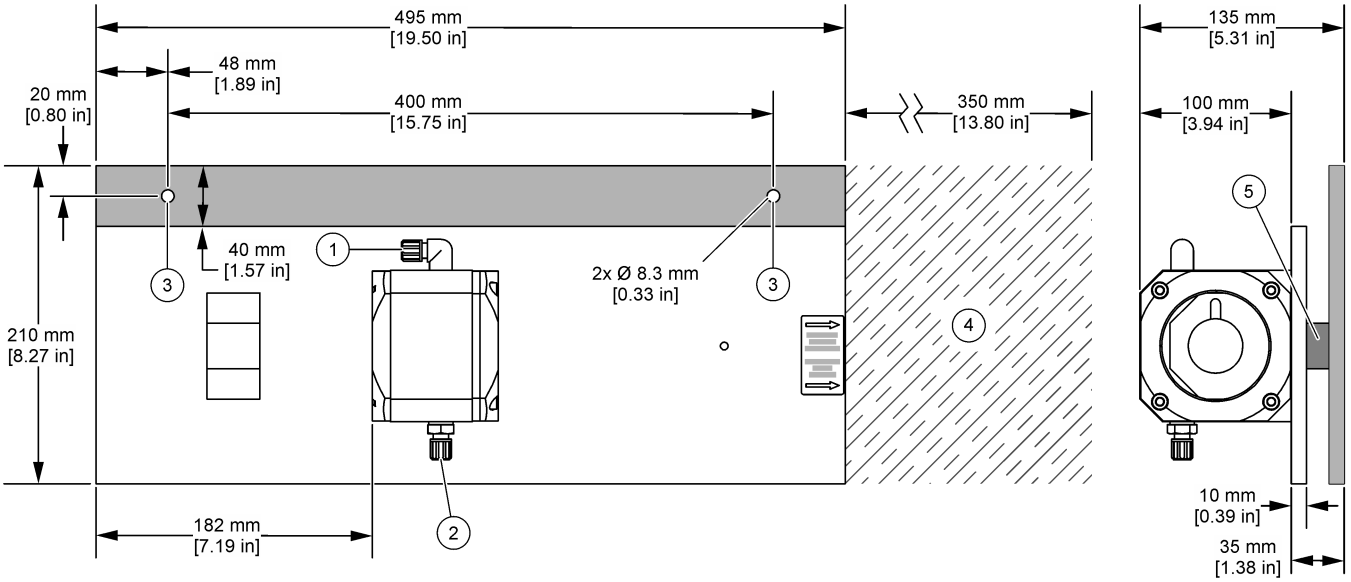

1 Sortie d'échantillon[1]	**4** Zone de dégagement à droite du système à écoulement continu
2 Entrée d'échantillon[1]	**5** Entretoise (2x) (pour enrouler le câble de la sonde)
3 Trous de montage (x2)	

Figure 3 LZX868

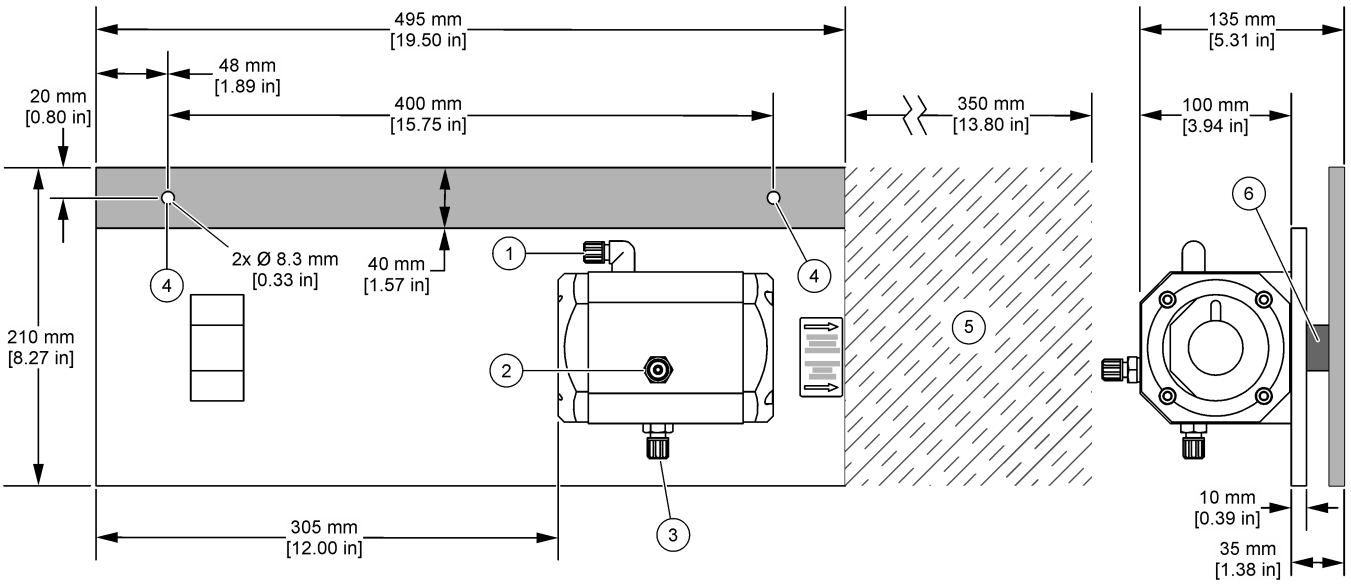

1 Sortie d'échantillon[1]	**4** Trous de montage (x2)
2 Entrée d'échantillon[1]	**5** Zone de dégagement à droite du système à écoulement continu
3 Orifice de vidange de la cellule d'écoulement[1]	**6** Entretoise (2x) (pour enrouler le câble de la sonde)

Composants du produit

Assurez-vous d'avoir bien reçu tous les composants. Si un élément est absent ou endommagé, contactez immédiatement le fabricant ou un représentant commercial.

- Système à écoulement continu
- Clé Allen, 5 mm
- Vis de serrage
- Vis d'orientation
- Tuyau, DI 4 mm, DE 6 mm, 2 m (6,5 pi) (2x)
- Fourni uniquement avec le système LZX868 : bras de racleur de remplacement pour capteur UVAS plus sc

Installation

⚠ DANGER	
	Dangers multiples. Seul le personnel qualifié doit effectuer les tâches détaillées dans cette section du document.

Montage mural du système à écoulement continu

Fixez le système à écoulement continu à un mur à l'aide des deux trous de montage. Consultez la figure correspondante dans la section Vue d'ensemble du produit à la page 2 pour connaître les dimensions du système et le dégagement minimum sur la droite du système. Le matériel d'installation du système à écoulement est fourni par l'utilisateur.

Bras de racleur de remplacement (UVAS plus sc 50 mm avec système LZX868 uniquement)

Avant d'installer le capteur UVAS plus sc 50 mm dans le système LZX868, remplacez le bras de racleur par celui qui est fourni avec le système LZX868. Reportez-vous aux étapes illustrées ci-dessous.

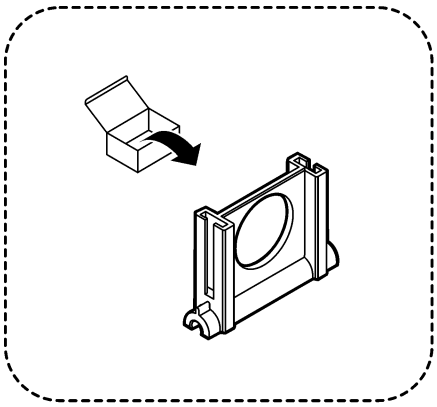

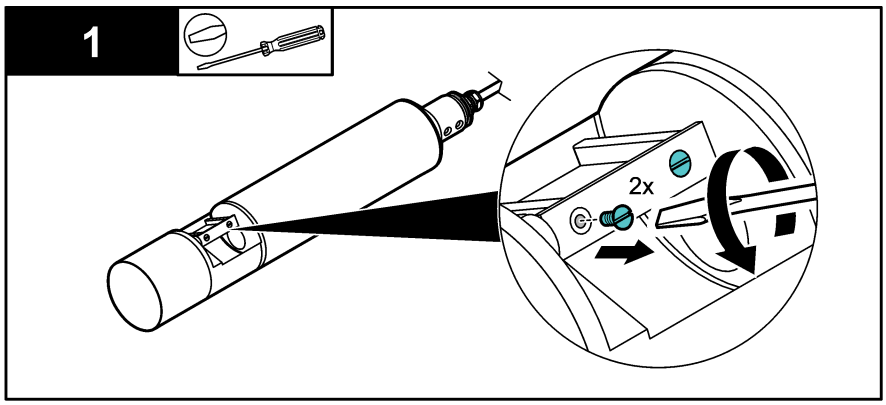

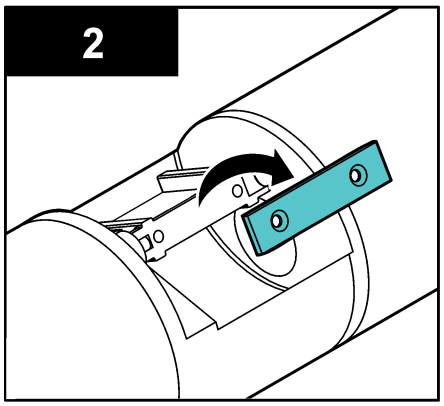

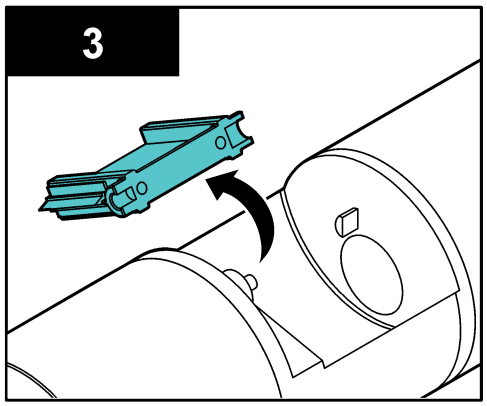

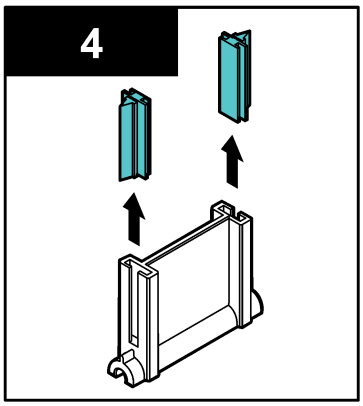

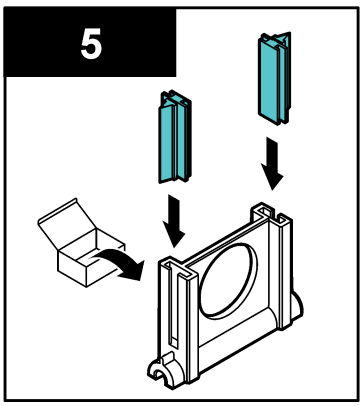

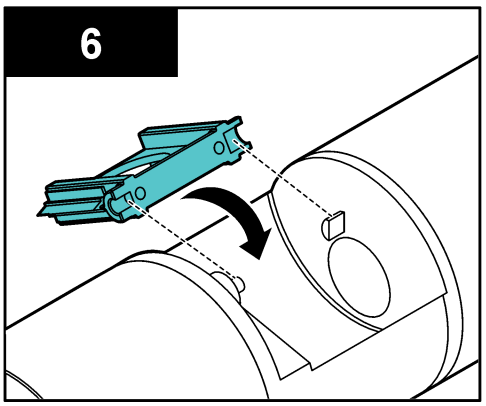

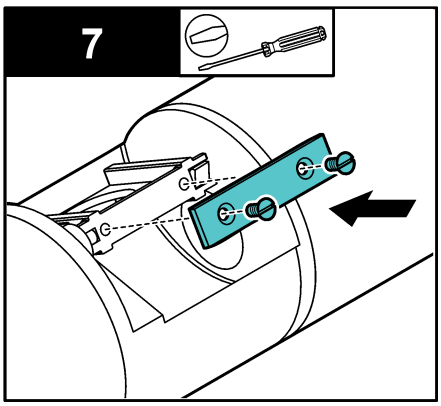

Installation du capteur

Reportez-vous aux étapes illustrées ci-dessous pour installer le capteur dans le système à écoulement continu.

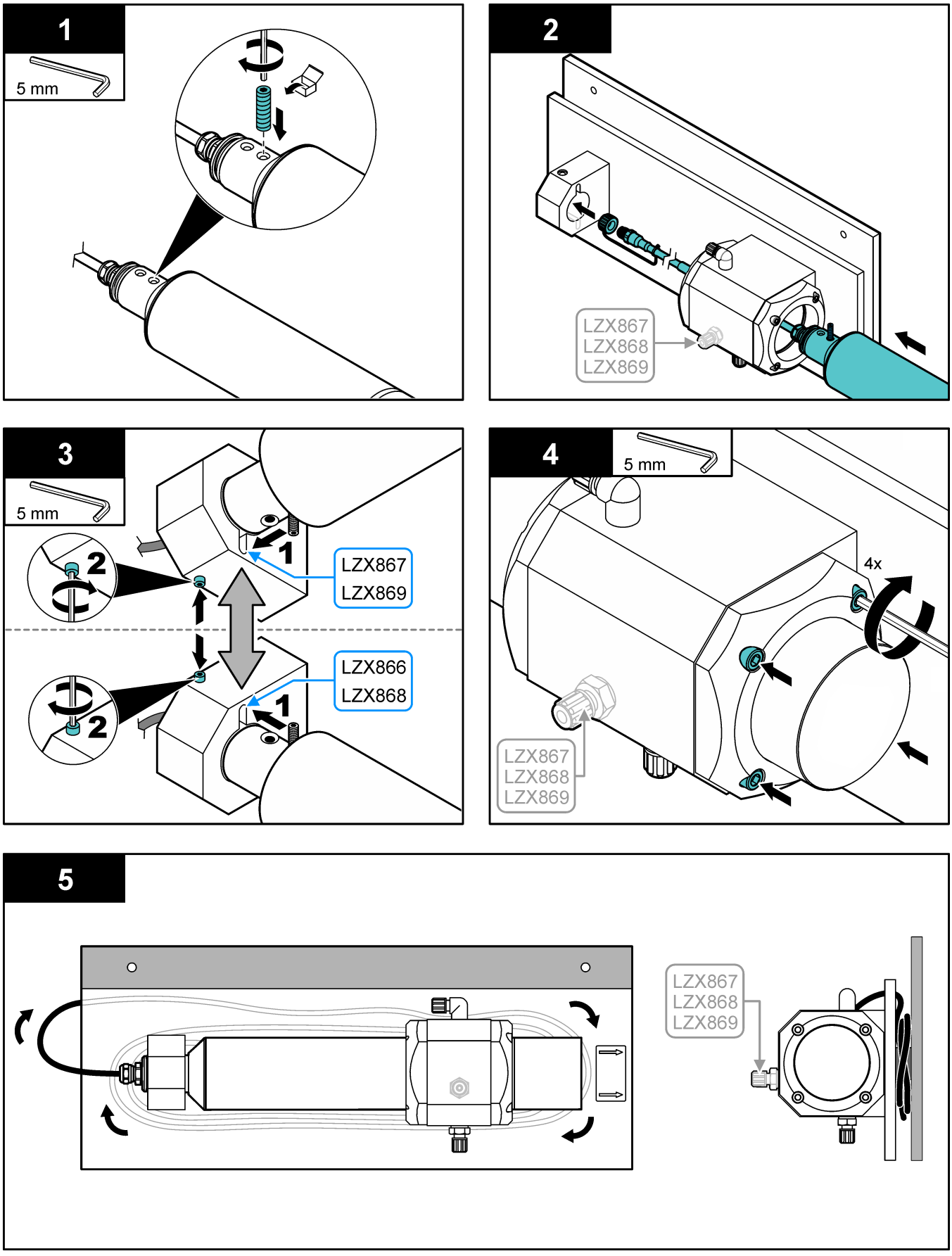

Raccorder le système

1. Utilisez le tuyau fourni pour raccorder l'entrée et la sortie d'échantillon. Reportez-vous à la figure applicable dans Vue d'ensemble du produit à la page 2 pour connaître l'emplacement de l'entrée et de la sortie d'échantillon.

   Pour les systèmes à écoulement continu LZX867 et LZX869, insérez le tuyau d'entrée d'échantillon à environ 50 mm (2 pouces) dans le raccord d'entrée d'échantillon. Veillez à retirer le tuyau du raccord d'entrée d'échantillon avant de retirer le capteur du système, sous peine de l'endommager.

   - **Débit d'échantillon**- 0,5 à 10 L/heure (0,13 à 2,64 gallons/heure) maximum
2. Pour les systèmes à écoulement continu LZX867, LZX868 et LZX869, utilisez le tuyau fourni pour raccorder l'évacuation de la cellule d'écoulement.

Pièces de rechange

⚠ AVERTISSEMENT

Risque de blessures corporelles. L'utilisation de pièces non approuvées comporte un risque de blessure, d'endommagement de l'appareil ou de panne d'équipement. Les pièces de rechange de cette section sont approuvées par le fabricant.

Figure 4 LZX867, LZX868, LZX869

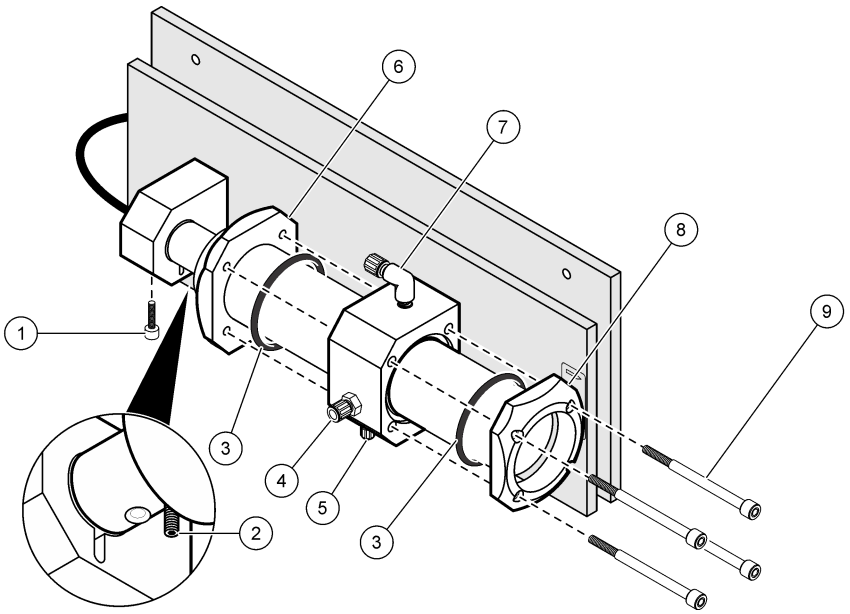

Pièce	Description	Quantité	Référence
1, 2	Kit de vis de panneau comprenant : • Elément 1 - vis de serrage • Elément 2 - vis d'orientation	1	LZX875
3	Joints toriques[2], 70 x 5 mm (2,76 x 0,2 pouce)	2	LZX428
4	Raccord d'entrée de l'échantillon	1	LZY371
5	Raccord d'évacuation de la cellule d'écoulement	1	LZY371
6	Bague de pression avec filetages	1	LZY229
7	Raccord de sortie d'échantillon	1	LZP538

[2] Retirez le capteur et le câble du capteur du système à écoulement continu avant de remplacer les joints toriques.

Pièce	Description	Quantité	Référence
8	Bague de pression sans filetages	1	LZY228
9	Vis à tête cylindrique, M6 x 90 mm	4	LZX923
—	Tuyau, transparent, DI 4 mm, DE 6 mm, 2 m (6,5 pi)	2	LZX407
—	Bras de racleur de remplacement pour le capteur UVAS plus sc 50 mm, fourni sans : lame, vis ou plaque	1	LZX879

Figure 5 LZX866

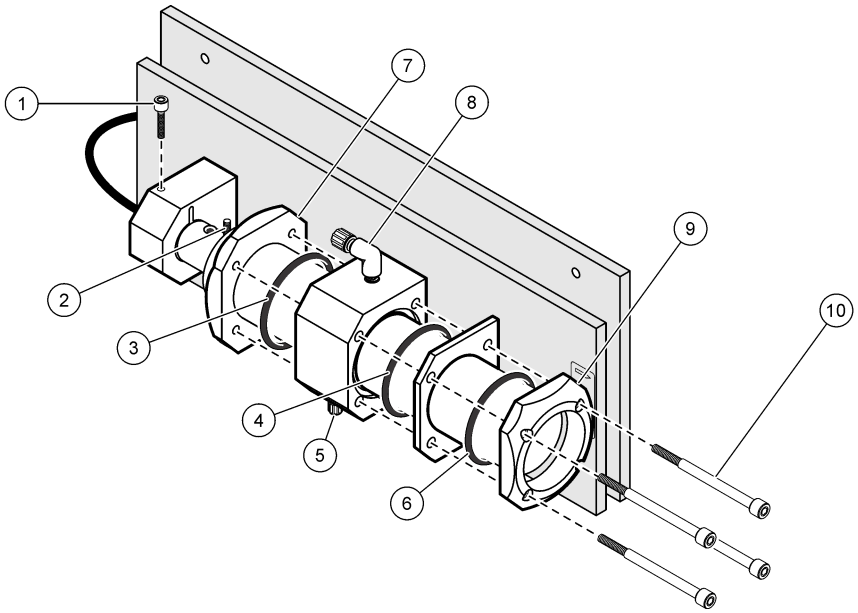

Pièce	Description	Quantité	Référence
1, 2	Kit de vis de panneau comprenant : • Elément 1 - vis de serrage • Elément 2 - vis d'orientation	1	LZX875
3, 4, 6	Joints toriques [2] comprenant : • Elément 3 - Joint torique 73 x 5 mm (2,87 x 0,2 pouce) • Elément 4 - Joint torique 85 x 4 mm (3,35 x 0,16 pouce) • Elément 6 - Joint torique 72 x 5 mm (2,83 x 0,2 pouce)	3	LZX572
5	Raccord d'entrée de l'échantillon	1	LZY371
7	Bague de pression avec filetages	1	LZY329
8	Raccord de sortie d'échantillon	1	LZP538
9	Bague de pression sans filetages	1	LZY379
10	Vis à tête cylindrique, M6 x 75 mm	4	—
—	Tuyau, transparent, DI 4 mm, DE 6 mm, 2 m (6,5 pi)	2	LZX407

HACH COMPANY World Headquarters
P.O. Box 389, Loveland, CO 80539-0389 U.S.A.
Tel. (970) 669-3050
(800) 227-4224 (U.S.A. only)
Fax (970) 669-2932
orders@hach.com
www.hach.com

HACH LANGE GMBH
Willstätterstraße 11
D-40549 Düsseldorf, Germany
Tel. +49 (0) 2 11 52 88-320
Fax +49 (0) 2 11 52 88-210
info-de@hach.com
www.de.hach.com

HACH LANGE Sàrl
6, route de Compois
1222 Vésenaz
SWITZERLAND
Tel. +41 22 594 6400
Fax +41 22 594 6499

© Hach Company/Hach Lange GmbH, 2007, 2023–2024. Tous droits réservés. Imprimé en Allemagne.
12/2024, Edition 3