9488000, 9488200

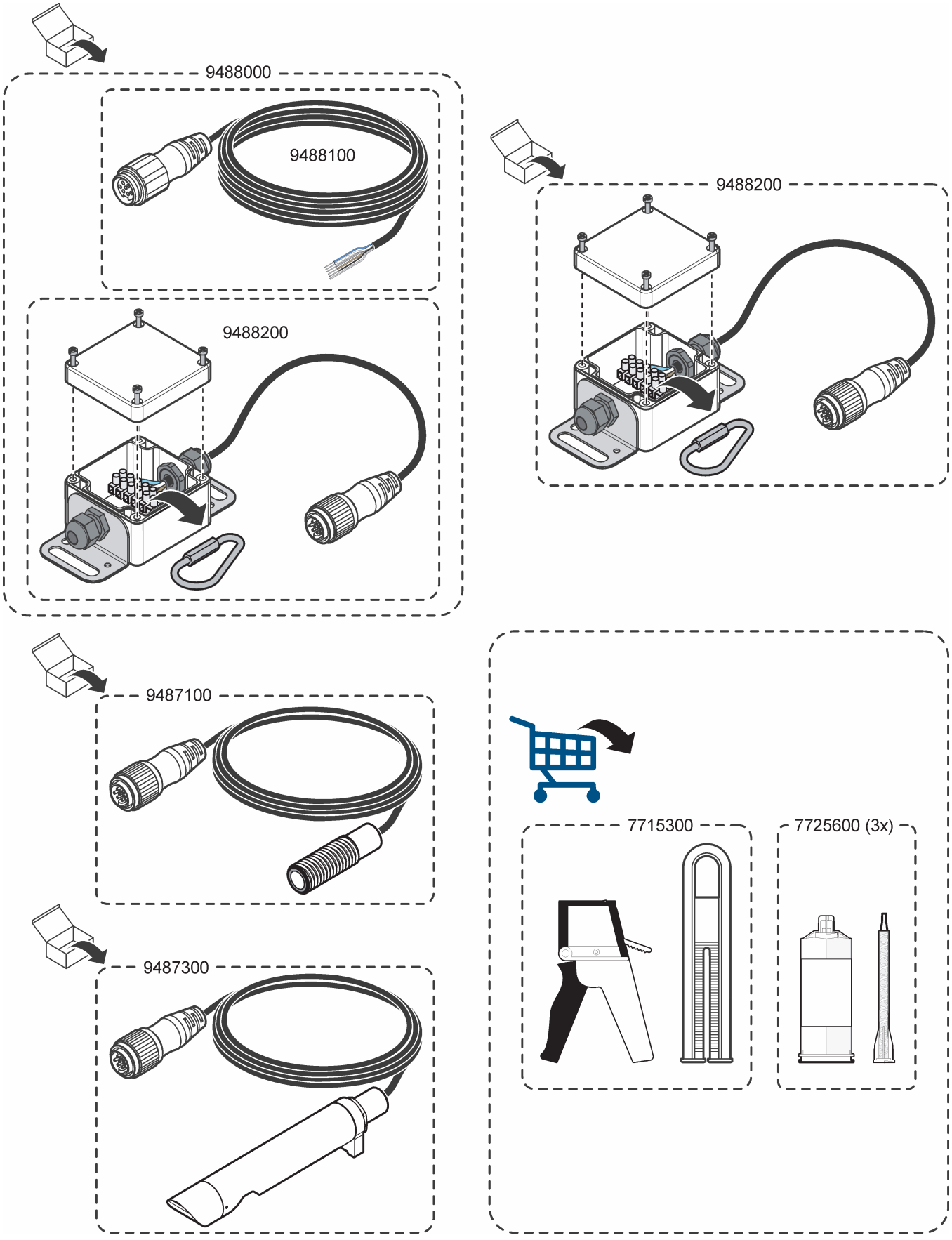

9488000

1

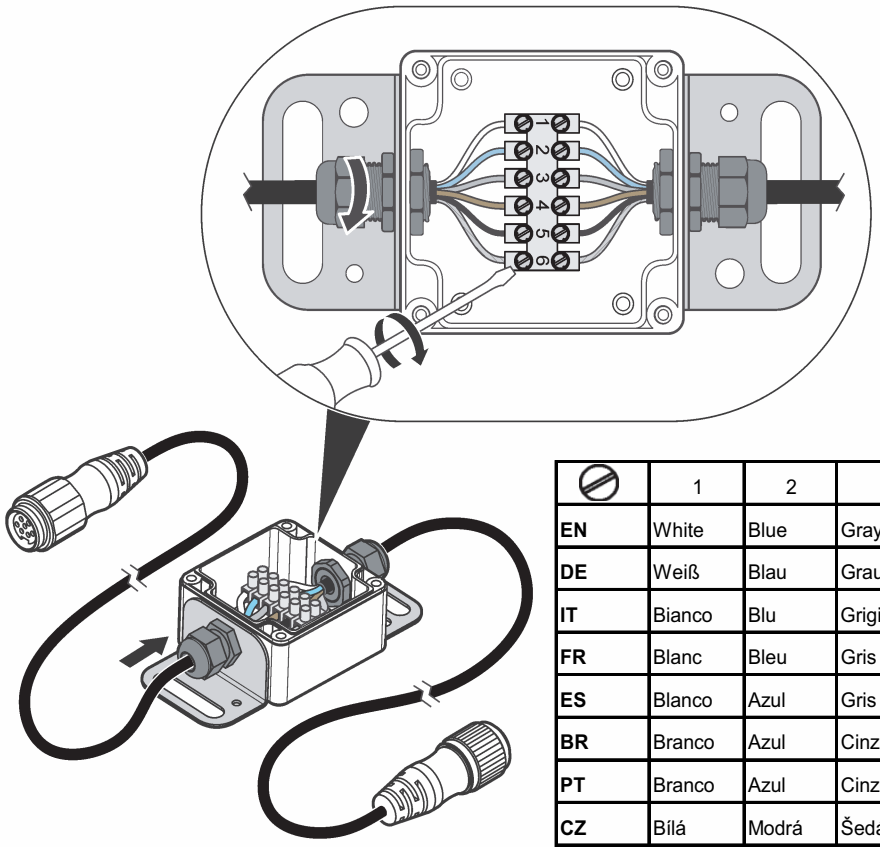

	1	2	3	4	5	6
EN	White	Blue	Gray	Brown	Black	Shield
DE	Weiß	Blau	Grau	Braun	Schwarz	Schirm
IT	Bianco	Blu	Grigio	Marrone	Nero	Schermo
FR	Blanc	Bleu	Gris	Marron	Noir	Blindage
ES	Blanco	Azul	Gris	Marrón	Negro	Blindado
BR	Branco	Azul	Cinza	Marrom	Preto	Blindagem
PT	Branco	Azul	Cinzento	Castanho	Preto	Blindagem
CZ	Bílá	Modrá	Šedá	Hnědá	Černá	Stínění
PL	Biały	Niebieski	Szary	Brązowy	Czarny	Ekran
SE	Vit	Blå	Grå	Brun	Svart	Skärm
HU	Fehér	Kék	Szürke	Barna	Fekete	Árnyékolás
RO	Alb	Albastru	Gri	Maro	Negru	Ecran
RU	Белый	Синий	Серый	Коричневый	Черный	Экран
TR	Beyaz	Mavi	Gri	Kahverengi	Siyah	Koruyucu
SL	Bela	Modra	Siva	Rjava	črna	Oplet
HR	Bijela	Plava	Siva	Smeđa	Crna	Zaštita
CN	白色	蓝色	灰色	棕色	黑色	屏蔽
JP	白	青	灰色	茶	黒	シールド
KR	흰색	파란색	회색	갈색	검은색	차폐
BG	Бял	Син	Сив	Кафяв	Черен	Екраниране
DK	Hvid	Skjold	Grå	Brun	Sort	Skjold
NL	Wit	Blauw	Grijs	Bruin	Zwart	Afscherming
EE	Valge	Sinine	Hall	Pruun	Must	Varjestus
FI	Valkoinen	Sininen	Harmaa	Ruskea	Musta	Suoja
GR	Λευκό	Μπλε	Γκρι	Καφέ	Μαύρο	Θωράκιση
LT	Baltas	Mėlynas	Pilkas	Rudas	Juodas	Apvalkalas
SK	Biela	Modrá	Sivá	Hnedá	Čierna	Tienenie
TH	สีขาว	สีน้ำเงิน	สีเทา	สีน้ำตาล	สีดำ	ฉนวนป้องกัน

9487100, 9487300

1A

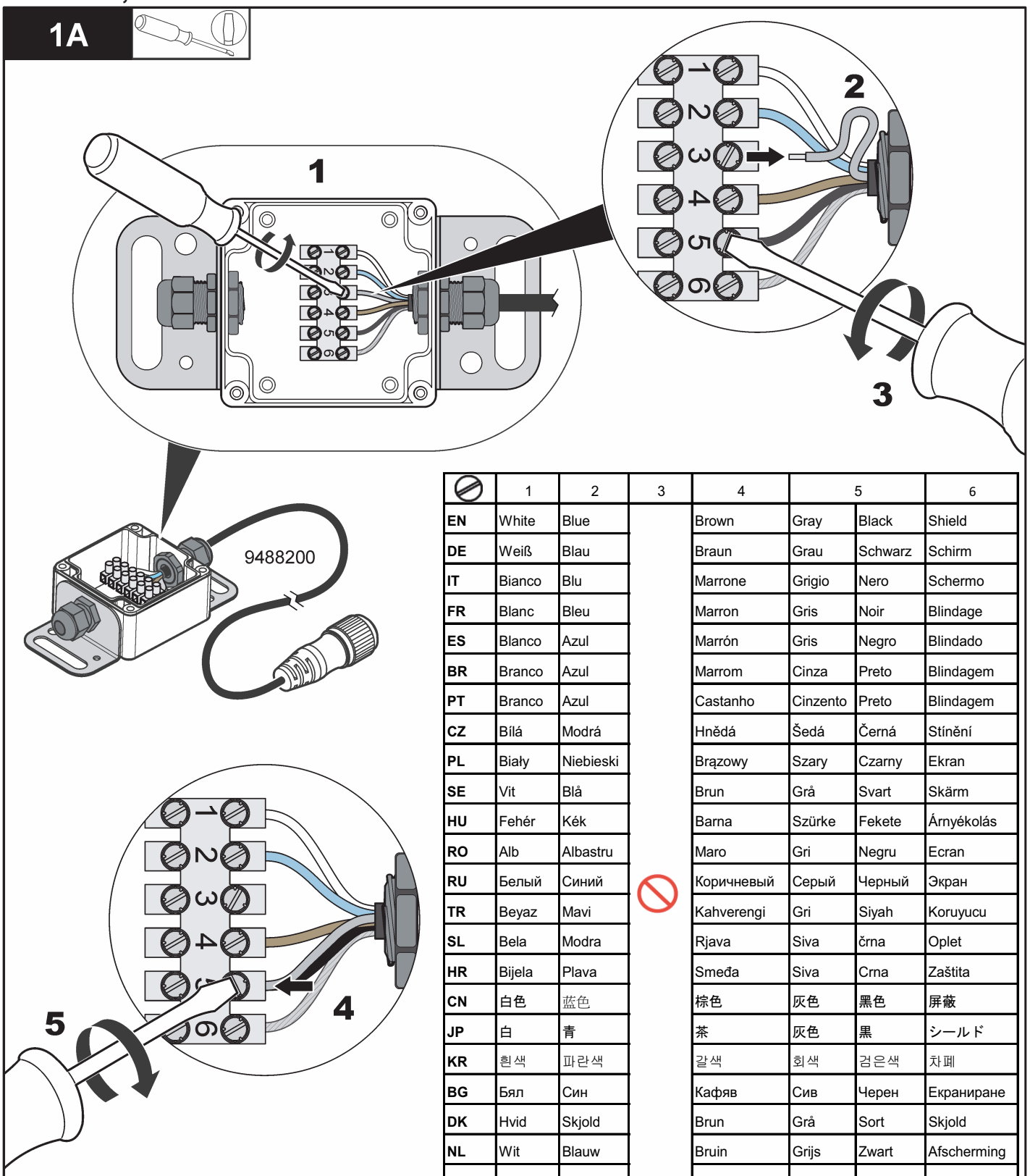

	1	2	3	4	5		6
EN	White	Blue		Brown	Gray	Black	Shield
DE	Weiß	Blau		Braun	Grau	Schwarz	Schirm
IT	Bianco	Blu		Marrone	Grigio	Nero	Schermo
FR	Blanc	Bleu		Marron	Gris	Noir	Blindage
ES	Blanco	Azul		Marrón	Gris	Negro	Blindado
BR	Branco	Azul		Marrom	Cinza	Preto	Blindagem
PT	Branco	Azul		Castanho	Cinzento	Preto	Blindagem
CZ	Bílá	Modrá		Hnědá	Šedá	Černá	Stínění
PL	Biały	Niebieski		Brązowy	Szary	Czarny	Ekran
SE	Vit	Blå		Brun	Grå	Svart	Skärm
HU	Fehér	Kék		Barna	Szürke	Fekete	Árnyékolás
RO	Alb	Albastru		Maro	Gri	Negru	Ecran
RU	Белый	Синий		Коричневый	Серый	Черный	Экран
TR	Beyaz	Mavi		Kahverengi	Gri	Siyah	Koruyucu
SL	Bela	Modra		Rjava	Siva	črna	Oplet
HR	Bijela	Plava		Smeđa	Siva	Crna	Zaštita
CN	白色	蓝色		棕色	灰色	黑色	屏蔽
JP	白	青		茶	灰色	黒	シールド
KR	흰색	파란색		갈색	회색	검은색	차폐
BG	Бял	Син		Кафяв	Сив	Черен	Екраниране
DK	Hvid	Skjold		Brun	Grå	Sort	Skjold
NL	Wit	Blauw		Bruin	Grijs	Zwart	Afscherming
EE	Valge	Sinine		Pruun	Hall	Must	Varjestus
FI	Valkoinen	Sininen		Ruskea	Harmaa	Musta	Suoja
GR	Λευκό	Μπλε		Καφέ	Γκρι	Μαύρο	Θωράκιση
LT	Baltas	Mėlynas		Rudas	Pilkas	Juodas	Apvalkalas
SK	Biela	Modrá		Hnedá	Sivá	Čierna	Tienenie
TH	สีขาว	สีน้ำเงิน		สีน้ำตาล	สีเทา	สีดำ	ฉนวนป้องกัน

1B

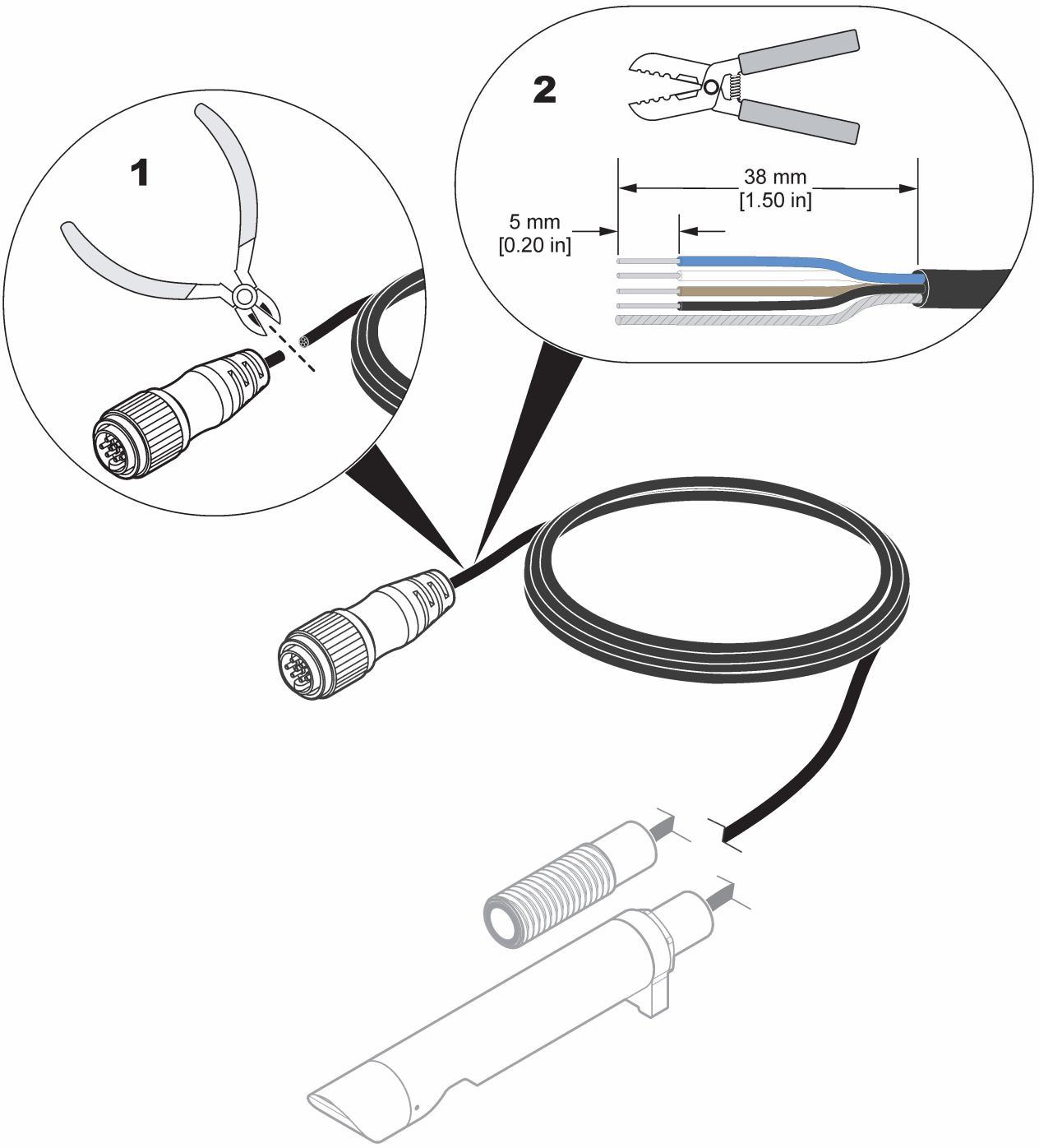

1C

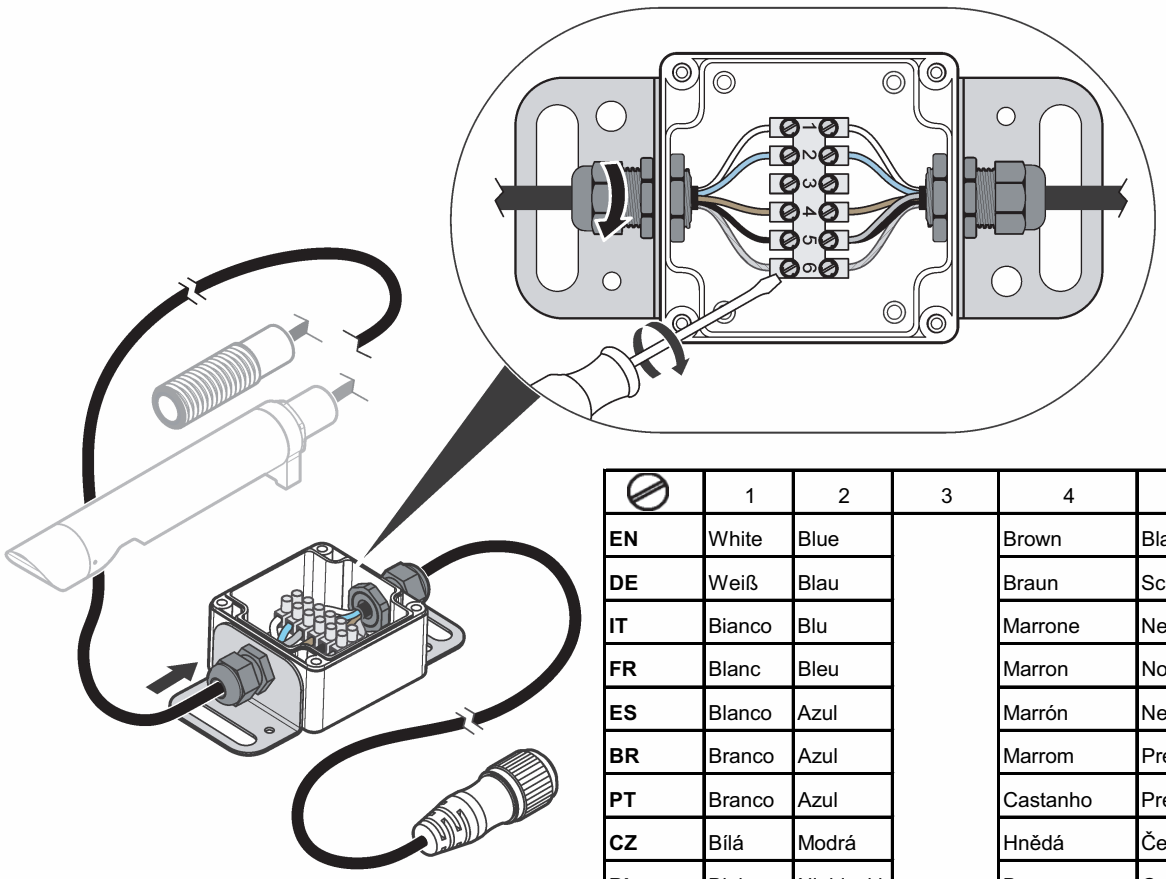

	1	2	3	4	5	6
EN	White	Blue		Brown	Black	Shield
DE	Weiß	Blau		Braun	Schwarz	Schirm
IT	Bianco	Blu		Marrone	Nero	Schermo
FR	Blanc	Bleu		Marron	Noir	Blindage
ES	Blanco	Azul		Marrón	Negro	Blindado
BR	Branco	Azul		Marrom	Preto	Blindagem
PT	Branco	Azul		Castanho	Preto	Blindagem
CZ	Bílá	Modrá		Hnědá	Černá	Stínění
PL	Biały	Niebieski		Brązowy	Czarny	Ekran
SE	Vit	Blå		Brun	Svart	Skärm
HU	Fehér	Kék		Barna	Fekete	Árnyékolás
RO	Alb	Albastru		Maro	Negru	Ecran
RU	Белый	Синий		Коричневый	Черный	Экран
TR	Beyaz	Mavi		Kahverengi	Siyah	Koruyucu
SL	Bela	Modra		Rjava	črna	Oplet
HR	Bijela	Plava		Smeđa	Crna	Zaštita
CN	白色	蓝色		棕色	黑色	屏蔽
JP	白	青		茶	黒	シールド
KR	흰색	파란색		갈색	검은색	차폐
BG	Бял	Син		Кафяв	Черен	Екраниране
DK	Hvid	Skjold		Brun	Sort	Skjold
NL	Wit	Blauw		Bruin	Zwart	Afscherming
EE	Valge	Sinine		Pruun	Must	Varjestus
FI	Valkoine	Sininen		Ruskea	Musta	Suoja
GR	Λευκό	Μπλε		Καφέ	Μαύρο	Θωράκιση
LT	Baltas	Mėlynas		Rudas	Juodas	Apvalkalas
SK	Biela	Modrá		Hnedá	Čierna	Tienenie
TH	สีขาว	สีน้ำเงิน		สีน้ำตาล	สีดำ	ฉนวนป้องกัน

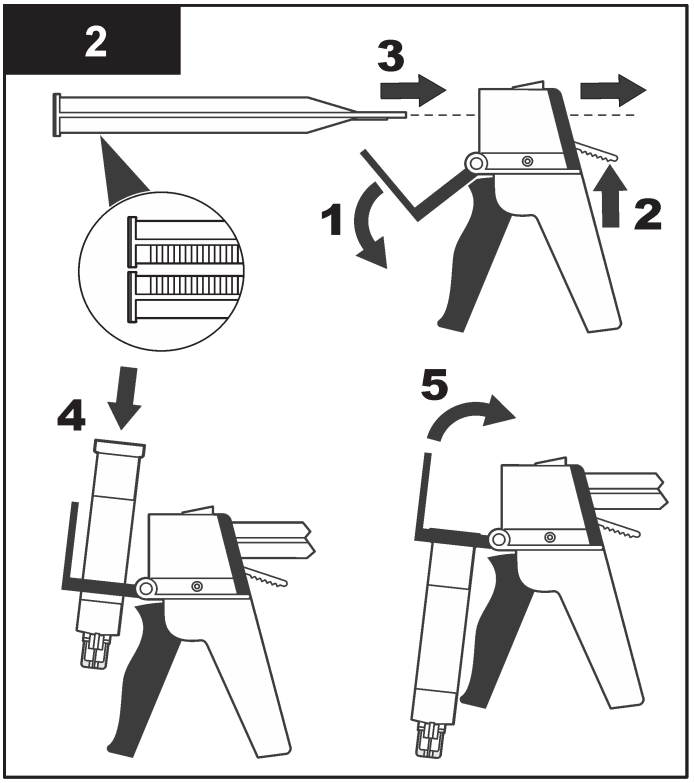

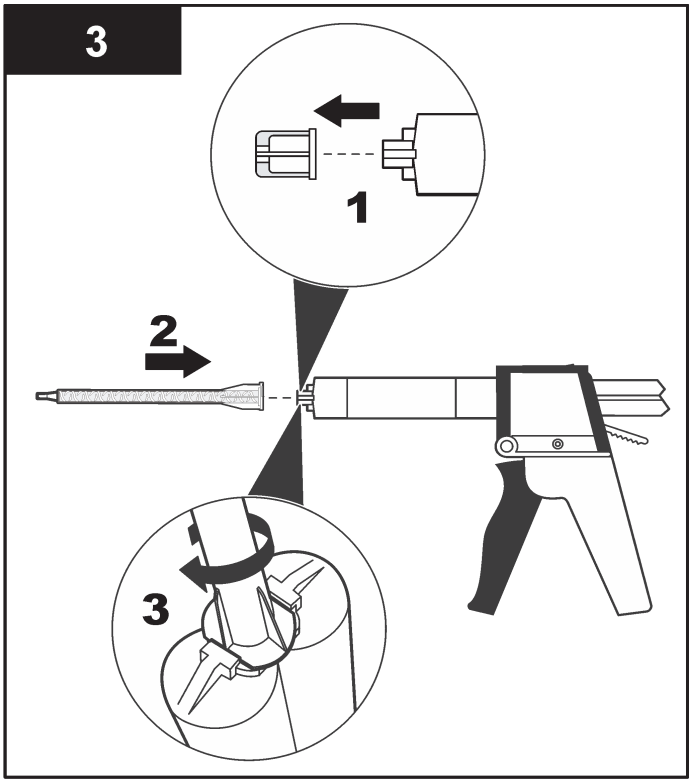

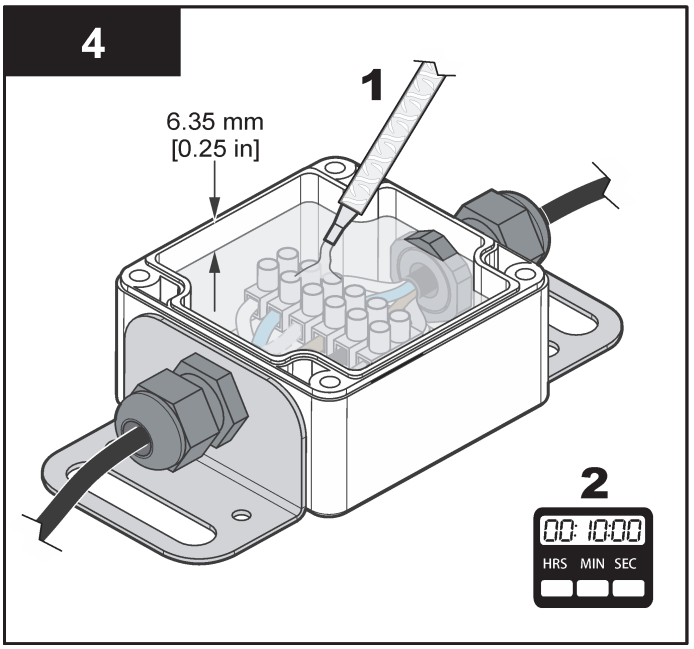

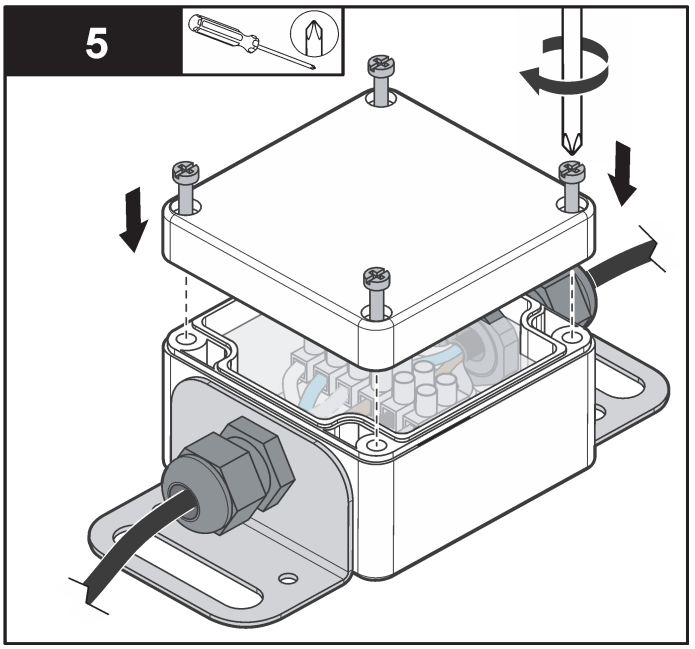

McCrometer, Inc.
3255 West Stetson Avenue
Hemet, CA 92545 USA
Tel: 951-652-6811
800-220-2279
Fax: 951-652-3078
hachflowtechsupport@mccrometer.com
www.mccrometer.com

USA Copyright © McCrometer, Inc. All printed material should not be changed or altered without permission of McCrometer. Any published pricing, technical data, and instructions are subject to change without notice. Contact your McCrometer representative for current pricing, technical data, and instructions.

© McCrometer, Inc., 2013, 2024. All rights reserved. Printed in U.S.A.