NOTICE - LANGE Company claims proprietary rights in the information disclosed on this drawing. It is issued in confidence for engeneering information only and may not in whole or a part, be used to manufacture anything, wether or not shown here on, reproduced or disclosed to anyone without direct permission from LANGE Company.

Ohne unsere vorherige Zustimmung darf diese Unterlage weder vervielfältigt noch Dritten zugänglich gemacht werden, und sie darf durch den Empfänger oder Dritte auch nicht in anderer Weise mißbräuchlich verwertet werden.

Beckenrandbefestigung
wall mounting

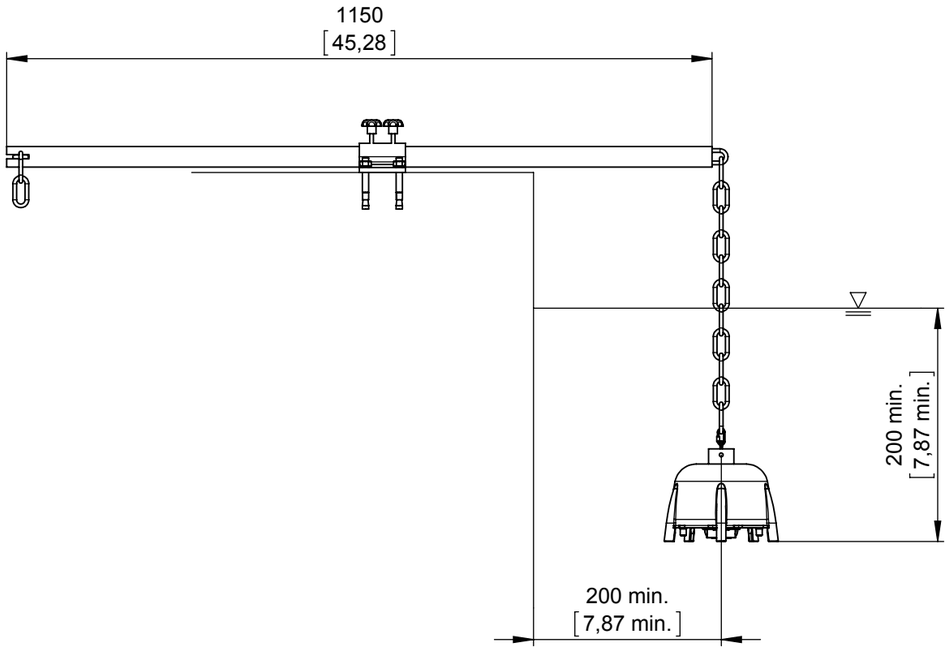

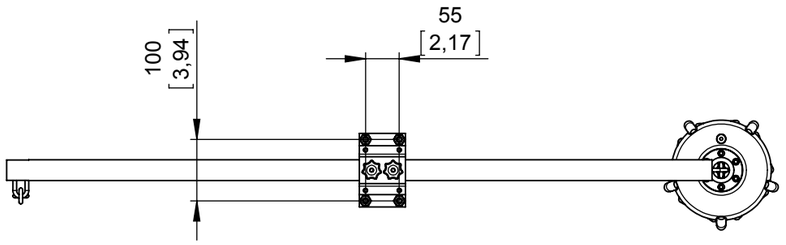

Geländerbefestigung
hand rail mounting

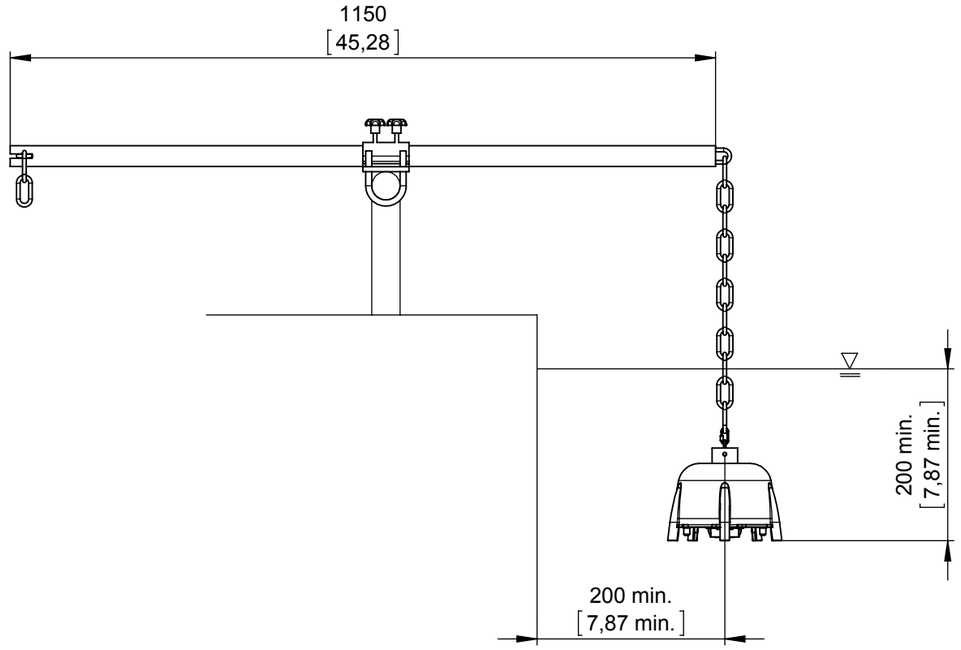

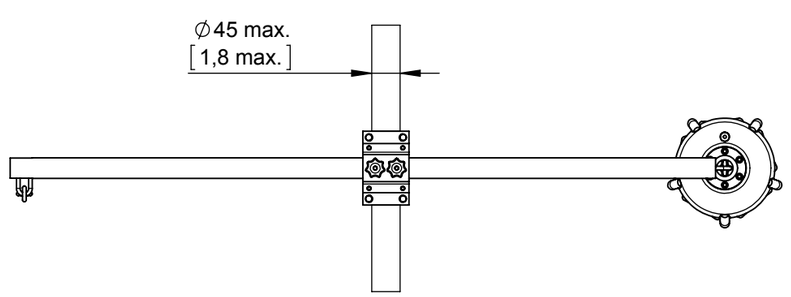

SolidWorks				Maße ohne Toleranzangaben / General Tolerance	Maßeinheit/Dim.unit: mm [inch] / Volumen/Volume	Verwendung / Application	Maßstab / Scale: 1:10
						Werkstoff, Halbzeug: / Material:	
					Datum/Date	Name	Benennung / Designation
				Bearb./Dwn.	23.07.2012	Kra.	Kettenhalterung für SONATAX sc
				Gepr./Chk.			Transmittal-Drawing
				Rev.-Chk.			
01		24.07.2012	Kra.	HACH LANGE UNITED FOR WATER QUALITY		Zeichnungsnummer / Dwg.No.:	Blatt/Sheet: 1
Zust./Rev.	Änderung / Rev.No.	Datum/Date	Name			LZX914.TD.11300	v. 1 of Bl. Sht
						Ers. für / Ausgabe	Größe / Size: A3