19-KIT-110 et 19-KIT-111

Composants du produit

Assurez-vous d'avoir bien reçu tous les composants. Reportez-vous à la Figure 1. Si un élément est absent ou endommagé, contactez immédiatement le fabricant ou un représentant.

Figure 1 Composants du produit

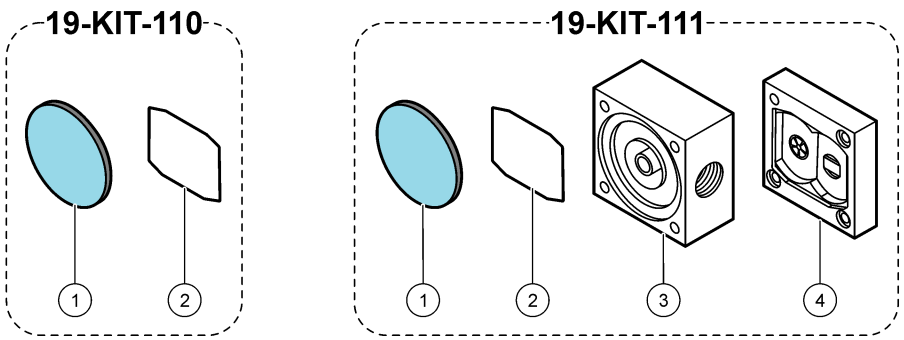

1 Membrane revêtue de PTFE, blanc (10-KNF-038)	**3** Plaque de connexion (10-KNF-047)
2 Joint torique EPDM (10-KNF-009)	**4** Plaque intermédiaire (10-KNF-047)

Présentation de la pompe

La Figure 2illustre les composants de la pompe de circulation NF300.

Figure 2 Présentation de la pompe

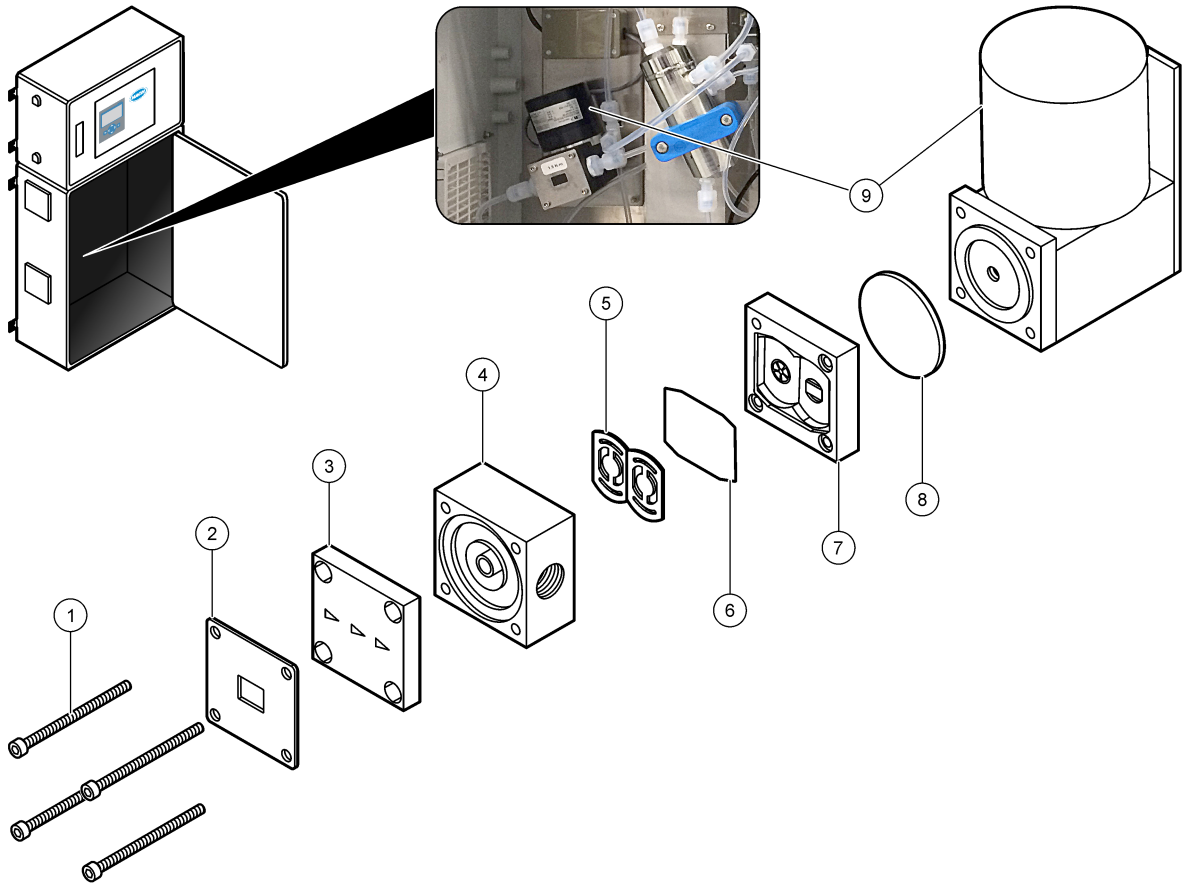

1 Vis, Allen 3 mm, T20 ou Phillips n° 2 (4x)	**4** Plaque de connexion	**7** Plaque intermédiaire
2 Couvercle en métal	**5** Soupapes FFPM (2x)	**8** Membrane revêtue de PTFE
3 Plaque supérieure (10-KNF-004)	**6** Joint torique EPDM	**9** Pompe de circulation NF300

Entretien tous les 6 mois (19-KIT-110)

AVIS

Un entretien efficace de la pompe nécessite un tournevis dynamométrique. Ne poursuivez pas l'opération sans un tournevis dynamométrique.

Tous les 6 mois, remplacez la membrane revêtue de PTFE et le joint torique EPDM.

Enfilez des gants de protection afin d'éviter toute contamination. Portez des lunettes de protection pour votre sécurité.

Eléments à réunir :

- Tournevis dynamométrique étalonné à 1,4 Nm (ou 1,5 Nm pour les pompes dotées d'un couvercle en métal)
- Embout Allen 3 mm, embout Torx 20 (nouvelles pompes) ou embouts Phillips n° 2 (pompes plus anciennes)
- Gants de protection
- Lunettes de protection
- Chiffon non pelucheux
- Eau désionisée

1. Retirez les quatre vis. Desserrez les vis dans l'ordre indiqué pour éviter d'endommager les filetages. Desserrez chaque vis lentement et progressivement.
2. Débranchez les composants de la pompe.

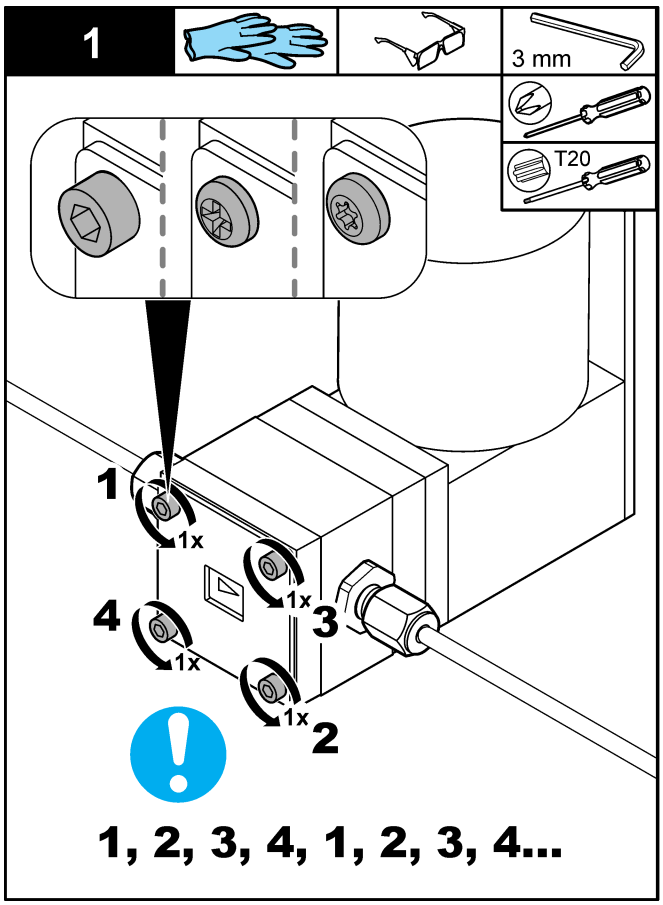

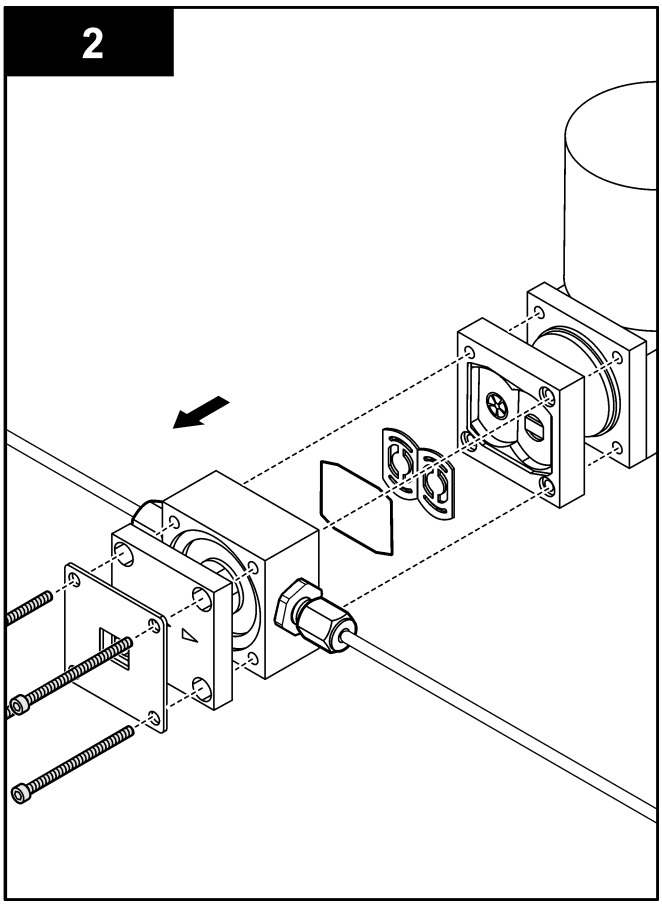

3. Retirez la membrane comme suit :

a. Tracez un petit repère sur le bord de la membrane.

b. Faites tourner la membrane avec précaution à l'aide de vos deux mains. Comptez le nombre de rotations nécessaires afin de retirer la membrane.

4. Installez la nouvelle membrane comme suit :

a. Tracez un petit repère sur le bord de la membrane.

b. Faites tourner la membrane avec précaution à l'aide de vos deux mains. Comptez le nombre de rotations nécessaires afin d'installer la membrane.

Le nombre de tours est généralement de 7 à 8,5. Si le nombre de tours obtenu est inférieur à 7 ou au nombre de tours nécessaires pour retirer l'ancienne membrane, alors retirez la membrane et réessayez.

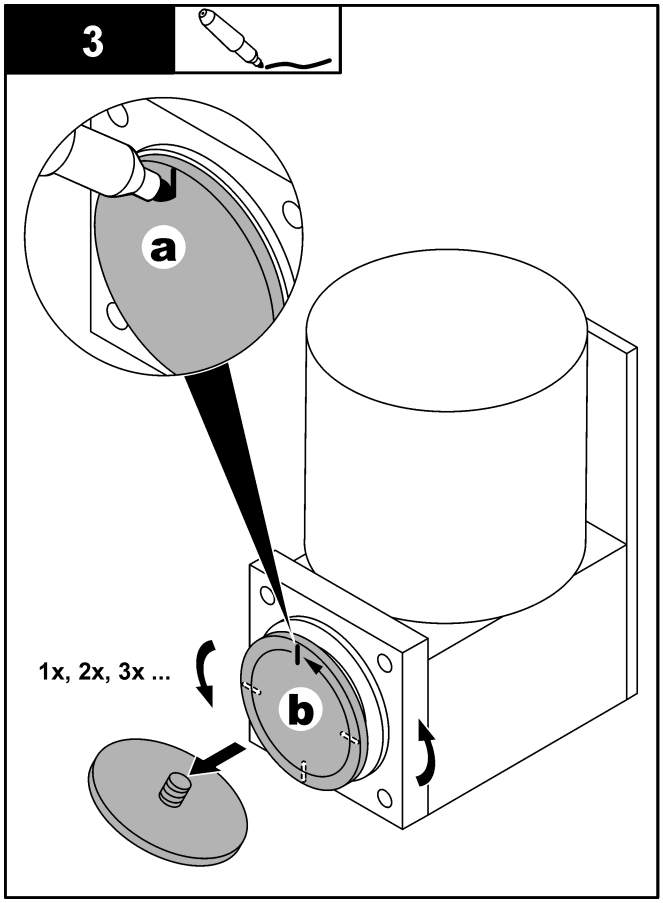

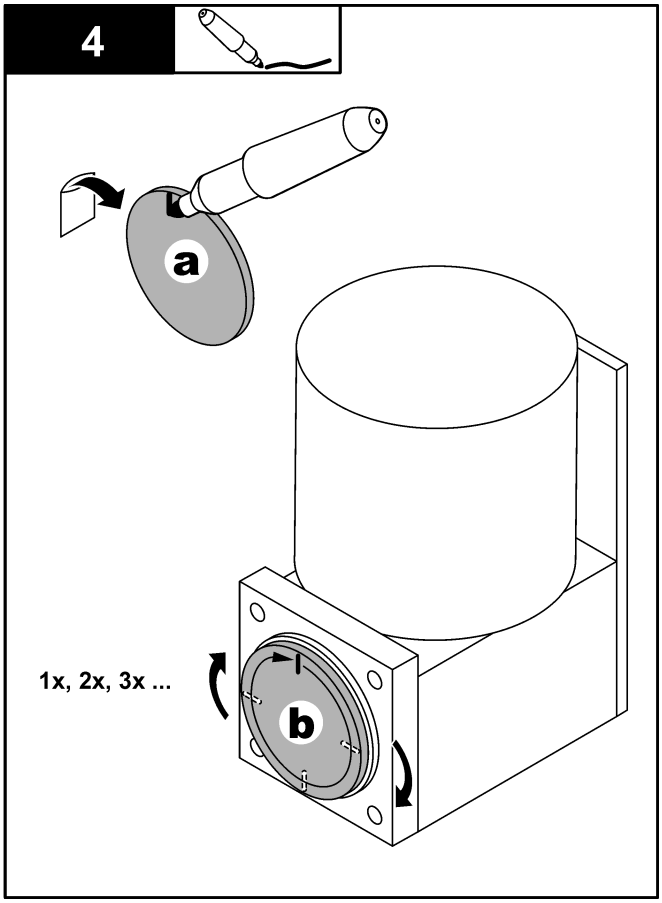

5. Poussez le bord de la membrane vers le bas. Assurez-vous que le centre de la membrane est concave, comme illustré.
6. Nettoyez la plaque supérieure, la plaque de connexion, la plaque intermédiaire et les deux soupapes FFPM avec de l'eau désionisée et un chiffon non pelucheux. Si les soupapes sont usées ou endommagées, remplacez-les (10-KNF-006).

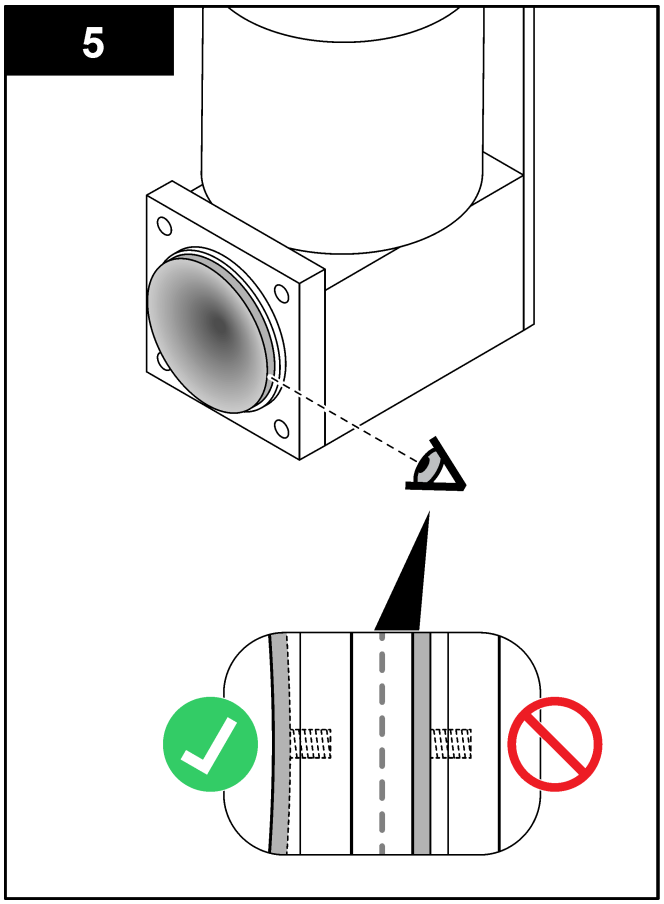

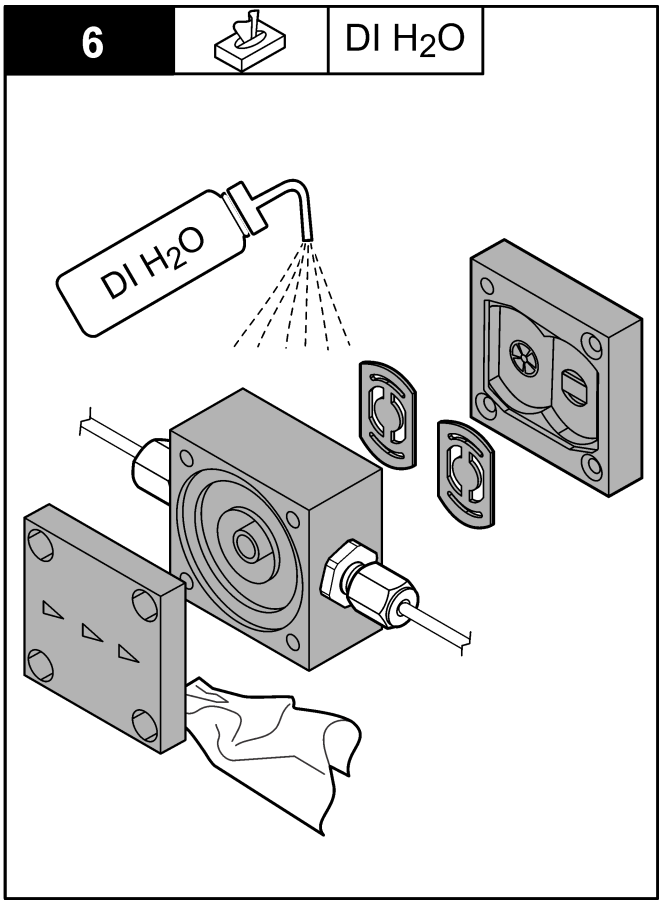

7. Installez les deux soupapes FFPM dans la plaque intermédiaire. Suivez les marques de compression[1] sur les soupapes pour connaître le sens adapté.

   Posez le nouveau joint torique EPDM dans la plaque intermédiaire. Assemblez la pompe. Servez-vous des formes de positionnement au niveau des trous de vis pour savoir dans quel sens installer les pièces.

   Remarque : *Si le sens des flèches sur la plaque supérieure est modifié, le sens de pompage change également.*

8. Serrez les quatre vis. Serrez les vis dans l'ordre indiqué pour éviter d'endommager les filetages.

   Remarque : *S'il n'y a pas de couvercle en métal, placez une rondelle sous la tête de chaque vis.*

   Utilisez un tournevis dynamométrique étalonné à 1,4 Nm (ou 1,5 Nm pour les pompes équipées d'un couvercle en métal).

   Serrez chaque vis lentement et progressivement.

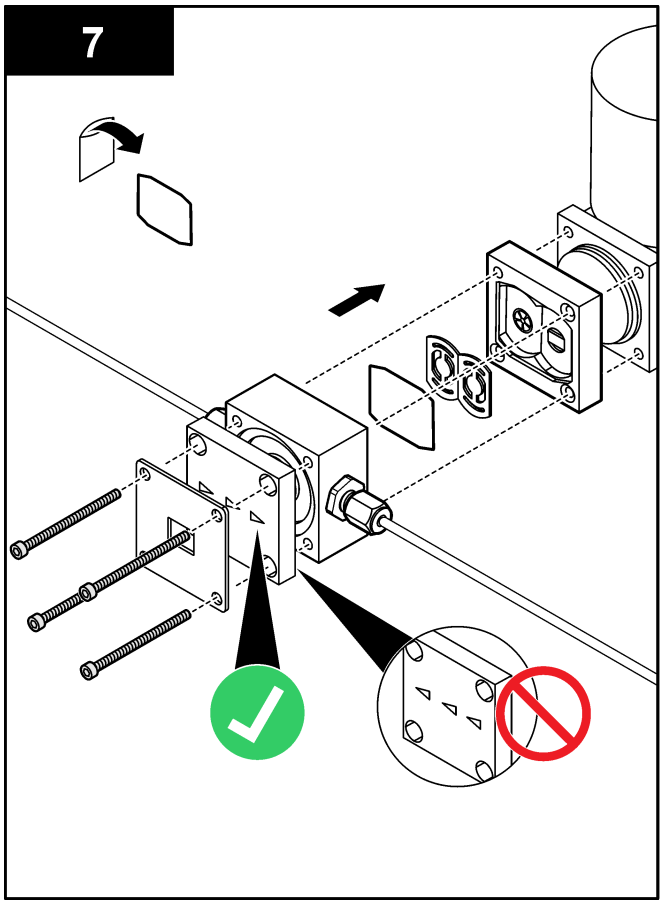

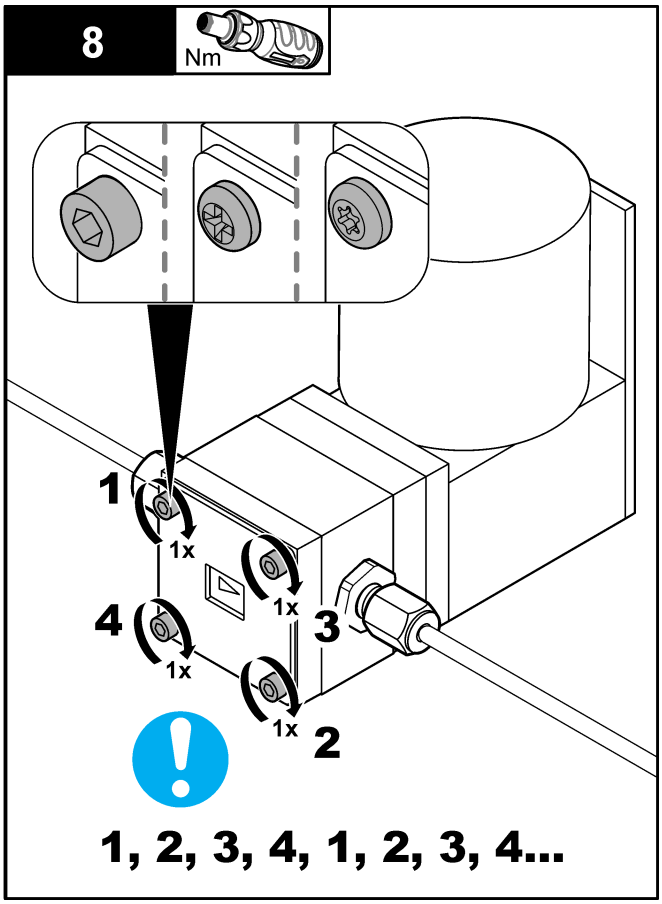

[1] Pour éliminer les marques de compression sur les soupapes, placez-les dans de l'eau bouillante pendant environ 10 minutes. Attendez 10 minutes que les soupapes refroidissent avant de les installer.

Entretien tous les 12 mois (19-KIT-111)

AVIS

Un entretien efficace de la pompe nécessite un tournevis dynamométrique. Ne poursuivez pas l'opération sans un tournevis dynamométrique.

Tous les 12 mois, remplacez la membrane revêtue de PTFE, le joint torique EDPM, la plaque de connexion et la plaque intermédiaire.

Enfilez des gants de protection afin d'éviter toute contamination. Portez des lunettes de protection pour votre sécurité.

Eléments à réunir :

- Tournevis dynamométrique étalonné à 1,4 Nm (ou 1,5 Nm pour les pompes dotées d'un couvercle en métal)
- Embout Allen 3 mm, embout Torx 20 (nouvelles pompes) ou embouts Phillips n° 2 (pompes plus anciennes)
- Gants de protection
- Lunettes de protection
- Chiffon non pelucheux
- Eau désionisée

1. Retirez les raccords de tube de la pompe.
2. Retirez les quatre vis. Desserrez les vis dans l'ordre indiqué pour éviter d'endommager les filetages.
   Desserrez chaque vis lentement et progressivement.

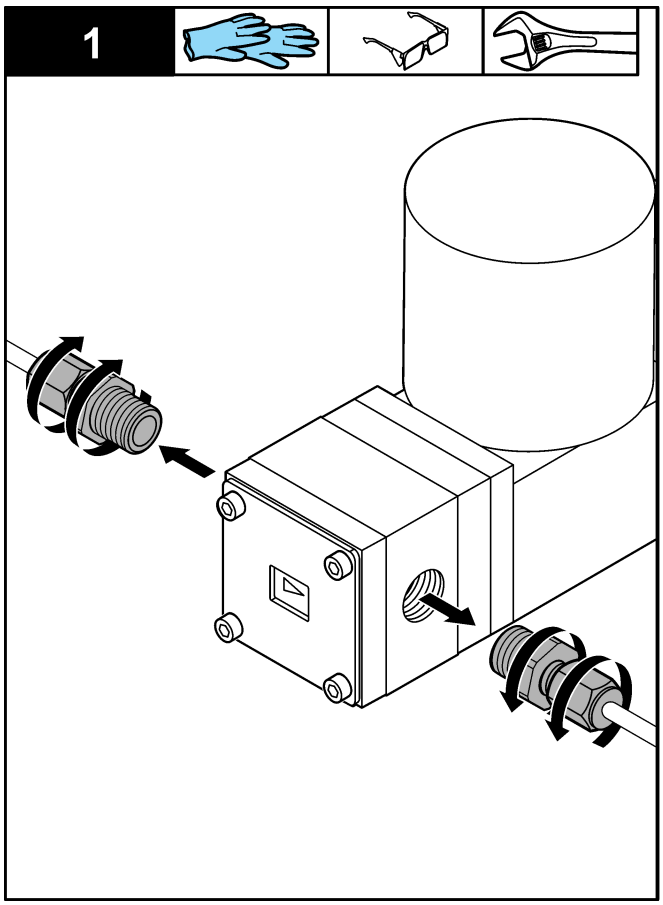

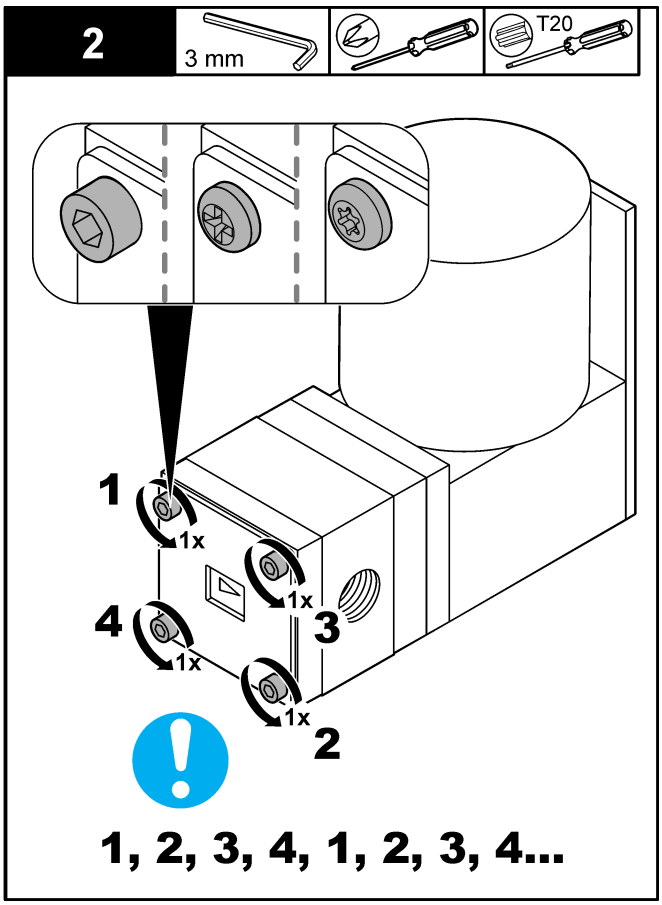

3. Débranchez les composants de la pompe.
4. Retirez la membrane comme suit :
   a. Tracez un petit repère sur le bord de la membrane.
   b. Faites tourner la membrane avec précaution à l'aide de vos deux mains. Comptez le nombre de rotations nécessaires afin de retirer la membrane.

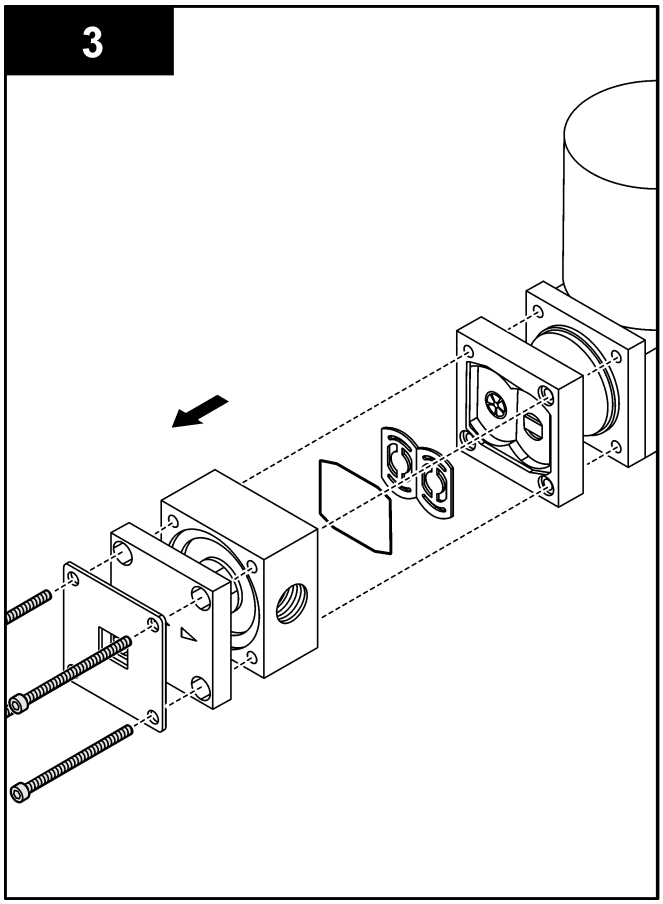

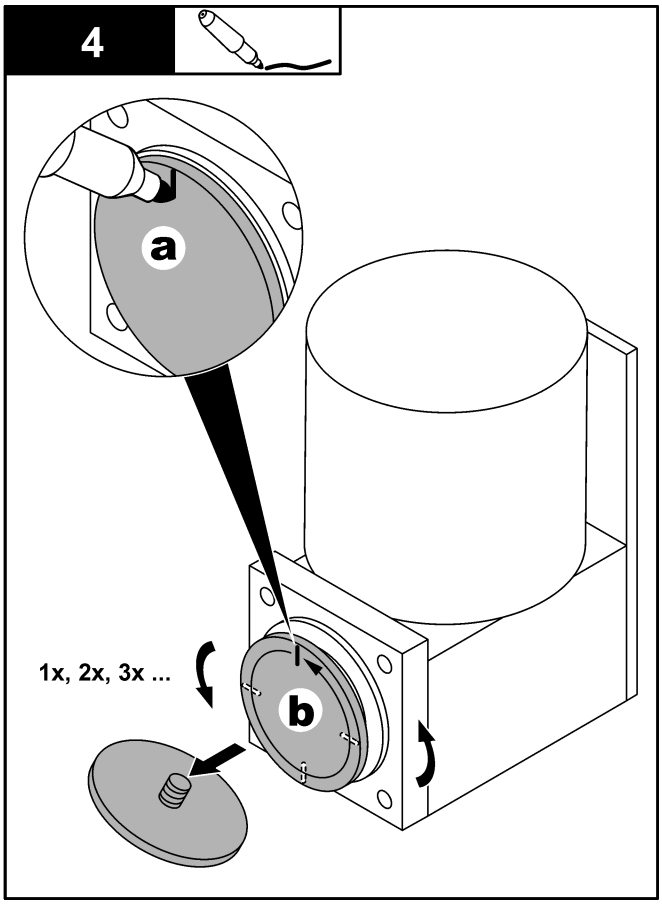

5. Installez la nouvelle membrane comme suit :

   a. Tracez un petit repère sur le bord de la membrane.
   b. Faites tourner la membrane avec précaution à l'aide de vos deux mains. Comptez le nombre de rotations nécessaires afin d'installer la membrane.

      Le nombre de tours est généralement de 7 à 8,5. Si le nombre de tours obtenu est inférieur à 7 ou au nombre de tours nécessaires pour retirer l'ancienne membrane, alors retirez la membrane et réessayez.

6. Poussez le bord de la membrane vers le bas. Assurez-vous que le centre de la membrane est concave, comme illustré.

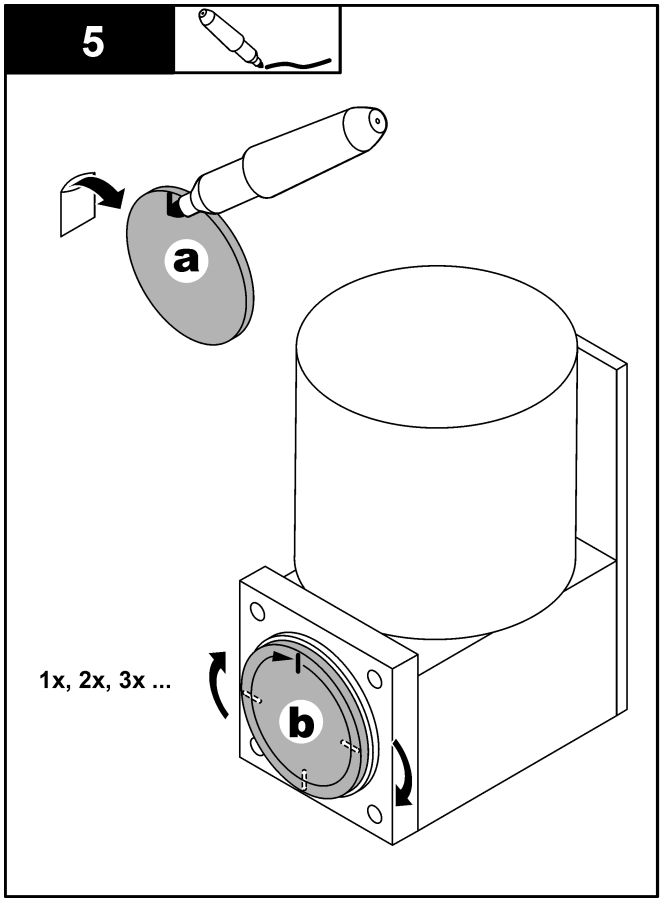

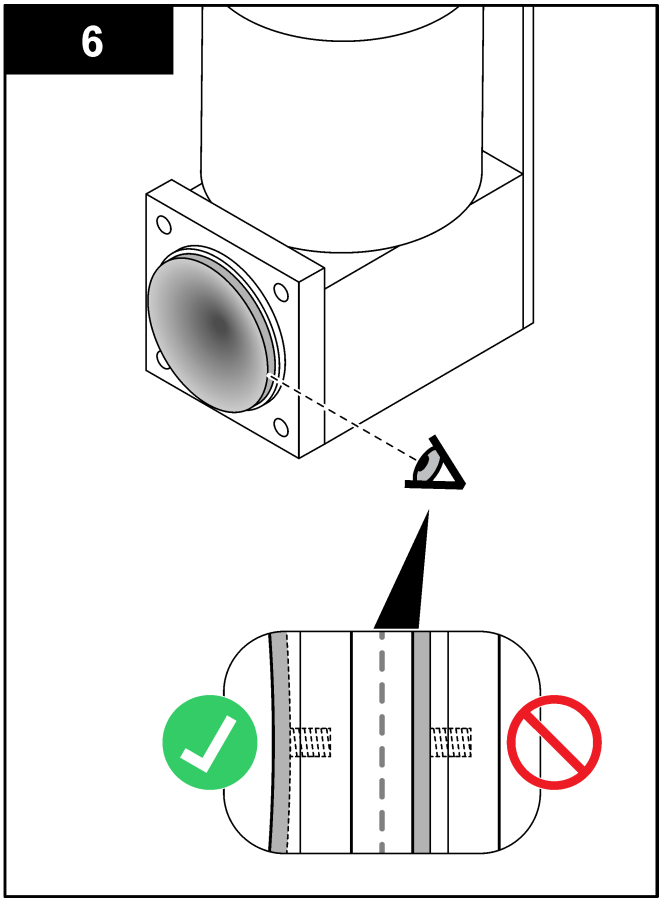

7. Nettoyez la plaque supérieure et les deux soupapes FFPM avec de l'eau désionisée et un chiffon non pelucheux. Si les soupapes sont usées ou endommagées, remplacez-les (10-KNF-006).
8. Posez les deux soupapes FFPM dans la nouvelle plaque intermédiaire. Suivez les marques de compression[2] sur les soupapes pour connaître le sens adapté.

   Installez le nouveau joint torique EPDM dans la nouvelle plaque intermédiaire. Assemblez la pompe. Servez-vous des formes de positionnement au niveau des trous de vis pour savoir dans quel sens installer les pièces.

   Remarque : *Si le sens des flèches sur la plaque supérieure est modifié, le sens de pompage change également.*

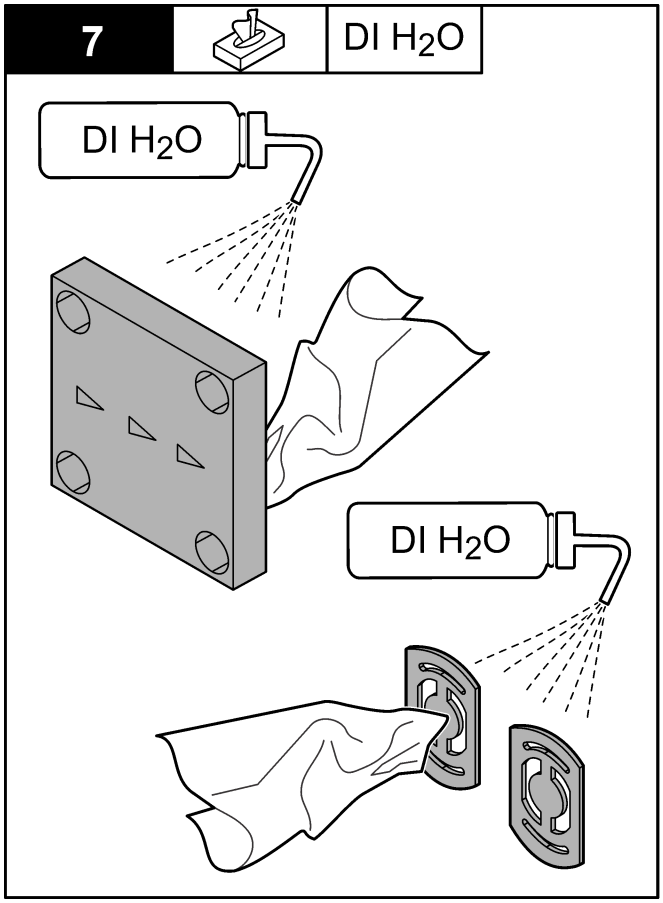

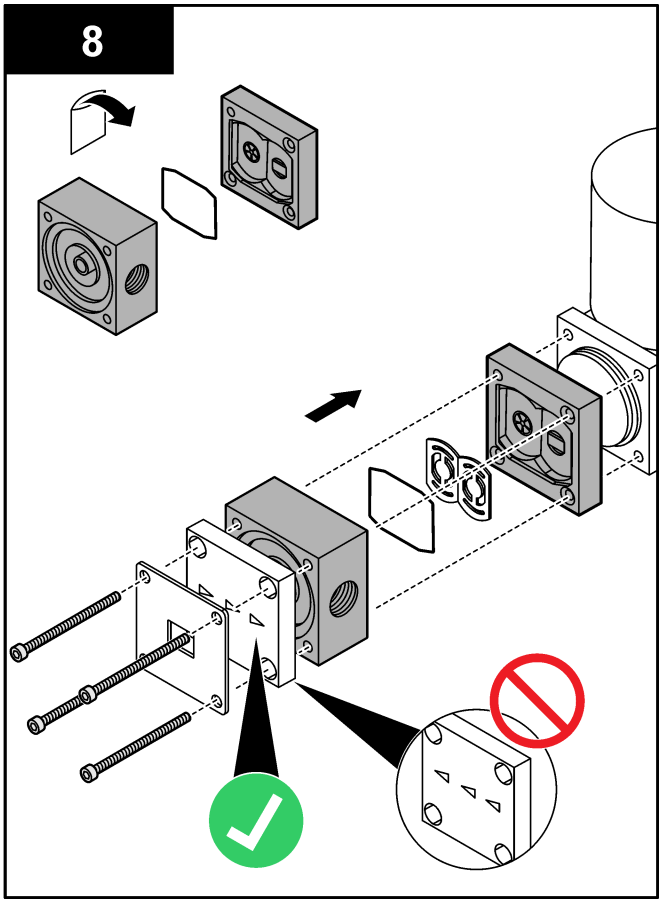

[2] Pour éliminer les marques de compression sur les soupapes, placez-les dans de l'eau bouillante pendant environ 10 minutes. Attendez 10 minutes que les soupapes refroidissent avant de les installer.

9. Serrez les quatre vis. Serrez les vis dans l'ordre indiqué pour éviter d'endommager les filetages.
   Remarque : *S'il n'y a pas de couvercle en métal, placez une rondelle sous la tête de chaque vis.*

   Utilisez un tournevis dynamométrique étalonné à 1,4 Nm (ou 1,5 Nm pour les pompes équipées d'un couvercle en métal).

   Serrez chaque vis lentement et progressivement.
10. Placez du ruban PTFE sur les raccords de tube. Posez ensuite les raccords de tube.

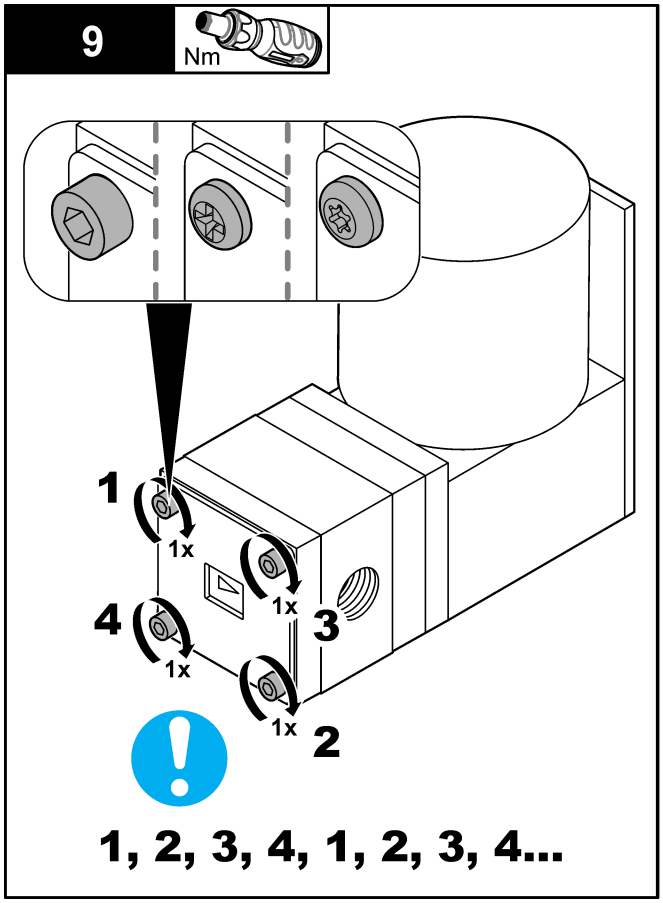

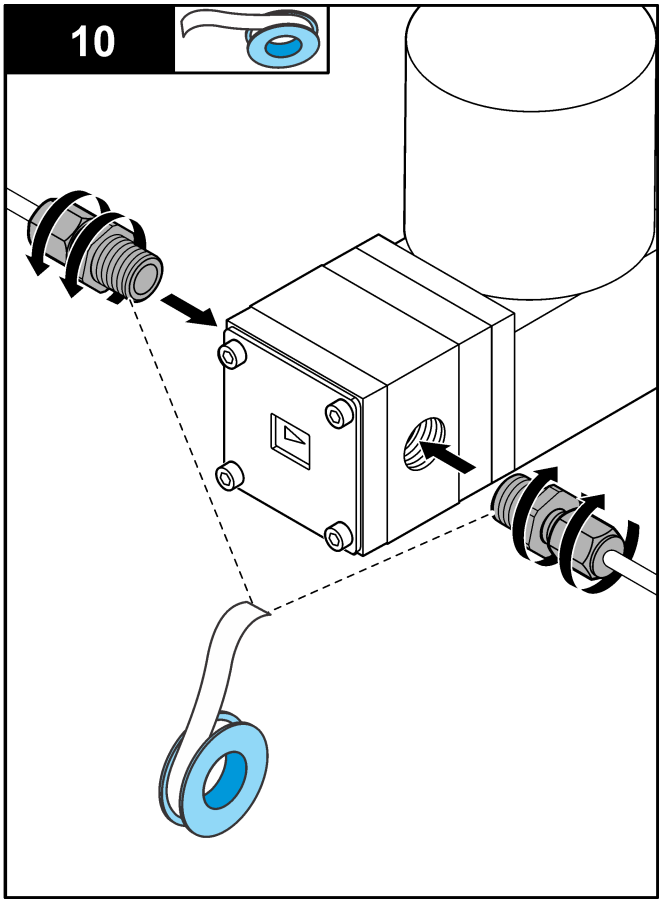

HACH COMPANY World Headquarters
P.O. Box 389, Loveland, CO 80539-0389 U.S.A.
Tel. (970) 669-3050
(800) 227-4224 (U.S.A. only)
Fax (970) 669-2932
orders@hach.com
www.hach.com

HACH LANGE GMBH
Willstätterstraße 11
D-40549 Düsseldorf, Germany
Tel. +49 (0) 2 11 52 88-320
Fax +49 (0) 2 11 52 88-210
info-de@hach.com
www.de.hach.com

HACH LANGE Sàrl
6, route de Compois
1222 Vésenaz
SWITZERLAND
Tel. +41 22 594 6400
Fax +41 22 594 6499



© Hach Company/Hach Lange GmbH, 2019. Tous droits réservés. Imprimé en Irlande.
07/2019, Edition 1